SISTEMAS PYL
Arquitectura Tecnica
UA
16 febrero 2018

UNE EN - 520 - CARACTERÍSTICAS

placas tipo A; D ;E; F; H e I

Espesor nominal de la placa mm	Carga de rotura a flexión	
	Sentido longitudinal (A) en N	Sentido transversal (B) en N
9,5	400	160
12,5	550	210
15	650	250
otros espesores	43 x t	16,8 x t

t= espesor real en mm

placas tipo R

Espesor nominal de la placa mm	Carga de rotura a flexión	
	Sentido longitudinal (A) en N	Sentido transversal (B) en N
12,5	725	300
15	870	360
otros espesores	58 x t	24 x t

t= espesor real en mm

- **Probetas de 400 x 300 mm y distancia entre apoyos 350 mm**

UNE EN - 14190 TRANSFORMADOS DE PROCESOS SECUNDARIOS - CARACTERÍSTICAS

Normativa por producto

- Permeabilidad al vapor de agua
  - EN 12524
  - EN ISO 12572
- Reacción al fuego
  - EN 13501 - 1
- Resistencia térmica
  - EN 12524
- Protección frente a Rayos X
  - IEC 61331 - 1

ESTRUCTURAS METÁLICAS PARA TECHOS Y TRASDOSADOS:

Perfiles metálicos para techos contínuos y semitabiques

Producto	Descripción	Longitud mm	Ancho mm
OMEGA MAESTRA	Altura de 16 mm	3000	82
CR2 ÁNGULO METÁLICO	Ángulo metálico	3000	23 x 34
PERFIL CLIP	Perfil	3000	24
F-530	Perfil metálico	3000 5300	45 x 16
PERFIL RIGI 60	Perfil metálico	3000 4000	60 x 27

Chapa para tabique blindado

Producto	Descripción	Dimensiones mm
CHAPA ANTIVANDÁLICA	Chapa metálica para el sistema de tabique blindado.	1400 x 1250 Espesor 0,6

Soporte de carga

SOPORTE DE CARGA	Chapa metálica especialmente diseñada para el cualgue de elementos (muebles de cocina,	200 x 400 290 x 400 200 x 600 290 x 600

Accesorios metálicos techos contínuos y semitabiques

Producto	Nombre
	PIEZA DE EMPALME F-530
	PIEZA DE EMPALME RIGI 60
	HORQUILLA DE CUELGUE F-530
	HORQUILLA DE CUELGUE RÁPIDA F-530
	CRUCETA DE EMPALME F-530
	HORQUILLA DE CUELGUE RIGI 60
	CRUCETA DE EMPALME RIGI 60

Perfiles para estanterias

Producto	Descripción	Longitud mm	Ancho mm
PERFIL "U"	Perfil para estanterias	2400	25 x 29 x 25

ESTRUCTURA AUTOPORTANTE

UNE EN 14195

Especificaciones del acero

- **Chapa galvanizada de acero base DX 51 D**
- **Revestimiento Z-140**

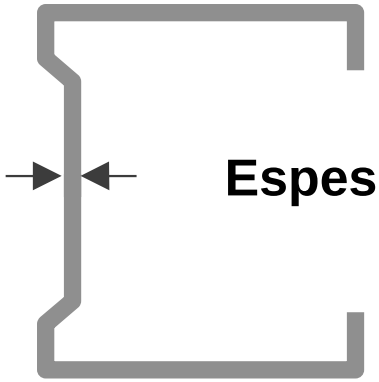

Espesor 0,60 mm en montantes

Espesor 0,55 mm en canales

Tolerancia ±0,05

RAÍLES.

- 0,55 ± 0,05 mm de espesor nominal.
- Forma de “U”.
- Se atornillan a los forjados superior e inferior.
- Aseguran la conexión y la alineación entre montantes verticales, tanto en tabiques, como en trasdosados autoportantes.

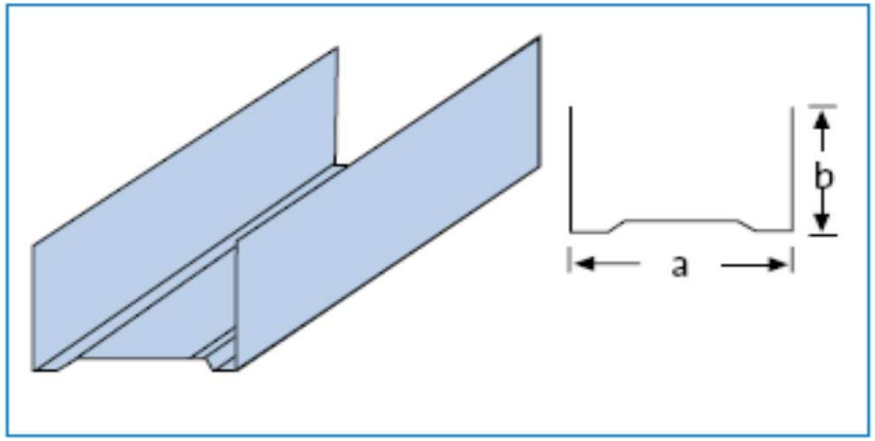

Dimensión a (mm)	Dimensión b (mm)	Longitud estándar (mm)
36	35	3.000
48		
70		
90		
100		
125		
150		

MONTANTES.

- 0,6 ± 0,05 mm de espesor nominal.
- Forma de “C”.
- Encajan dentro de los raíles, conformando el entramado de la estructura portante de los tabiques o trasdosados.
- Orificios en forma de doble “C”, para el paso de las instalaciones por el interior del paramento.

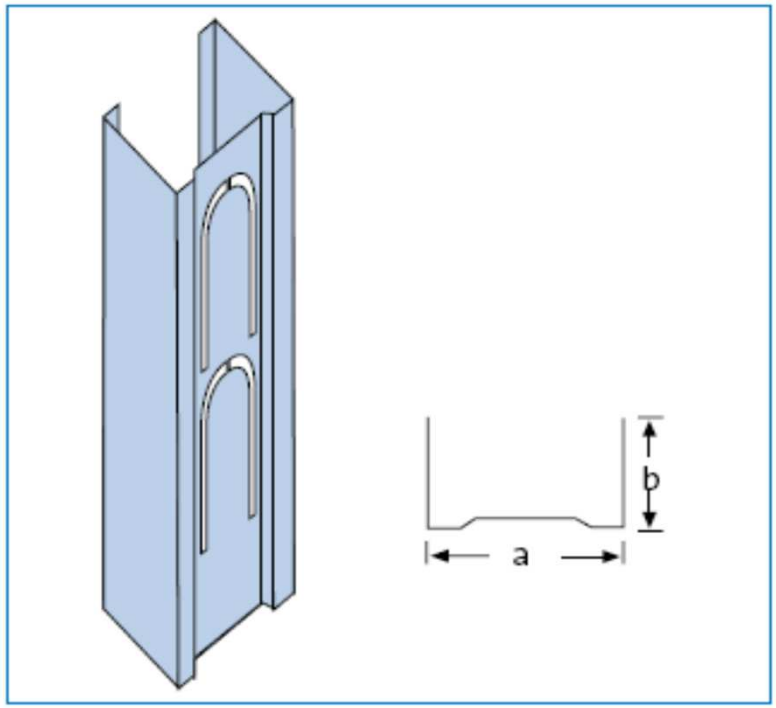

MAESTRAS

- Perfiles metálicos de acero galvanizado de 0,55 ±0,05 mm de espesor, en forma de omega, cuyas alas sirven para anclar el perfil al muro o estructura soporte.
- Usos: trasdosados semidirectos, o techos continuos.

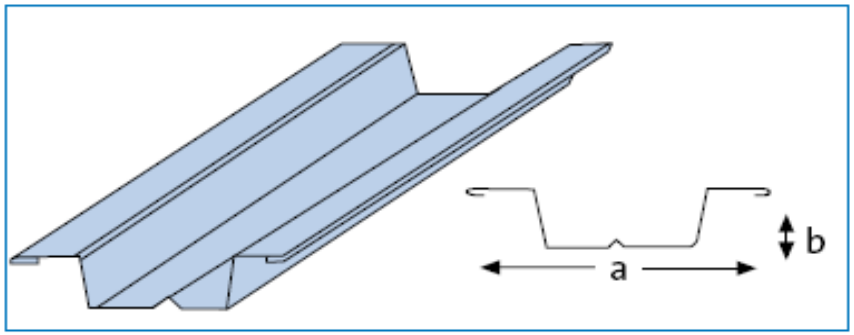

Dimensión a (mm)	Dimensión b (mm)	Longitud estándar (mm)
82	16	3.000

F-530. PERFIL PARA TECHO CONTINUO.

- 0,60 ± 0,05 mm de espesor, en forma de “C”, en cuya alma se atornillan las placas de yeso.
- Forma la estructura soporte horizontal del techo continuo suspendido.

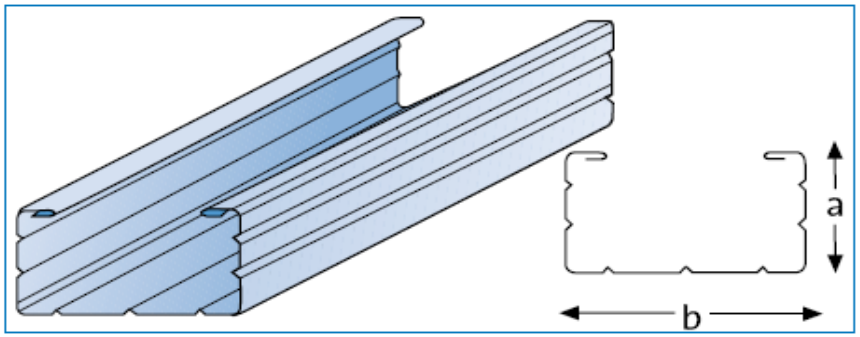

Dimensión a (mm)	Dimensión b (mm)	Longitud estándar (mm)
18	45	5.300
		3.000

PERFILES METÁLICOS PYL.

- ¿Por qué son importantes los perfiles metálicos?

- Estabilidad
- Durabilidad

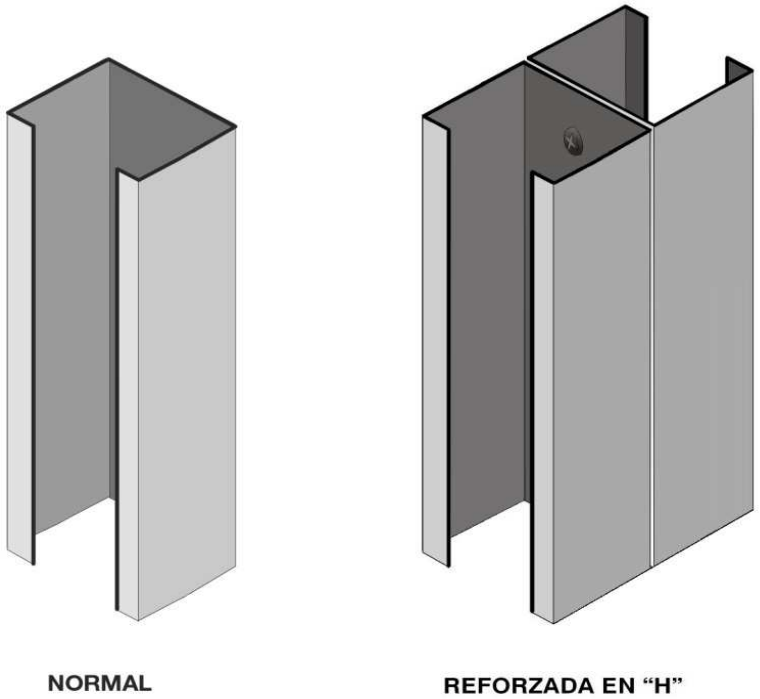

PERFILES METÁLICOS PYL

Estabilidad (Elementos Verticales):

- Determinan la altura máxima
- Refuerzan el tabique/trasdosado
- Asegurar los tornillos

PERFILES METÁLICOS PYL.

Estabilidad (Techos):

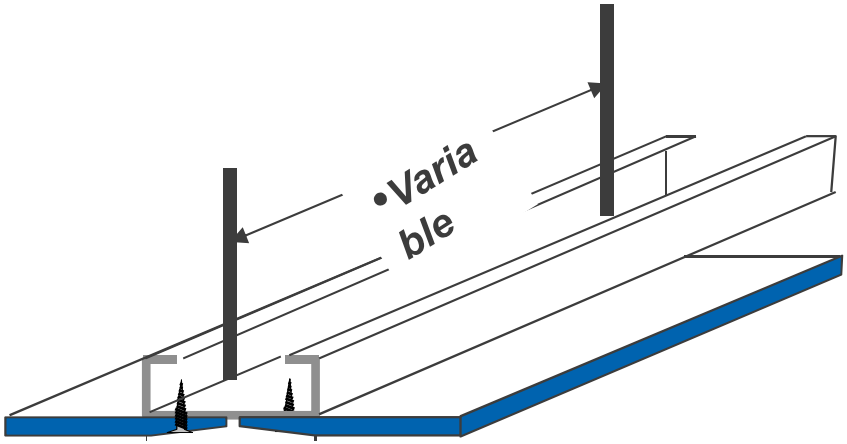

- Distancia entre cuelgues
- Distancia entre perfiles
- Asegurar los tornillos

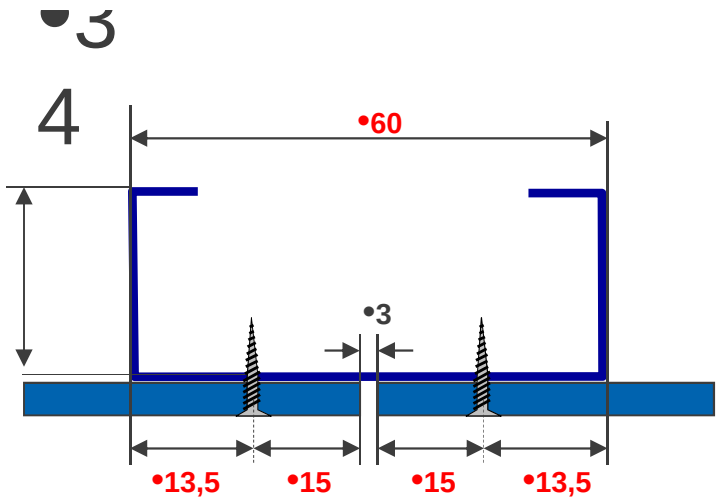

PERFILES METÁLICOS PYL.

Durabilidad:

- Corrosión (Tratamiento)
- Tipo de chapa (Espesor, etc.)

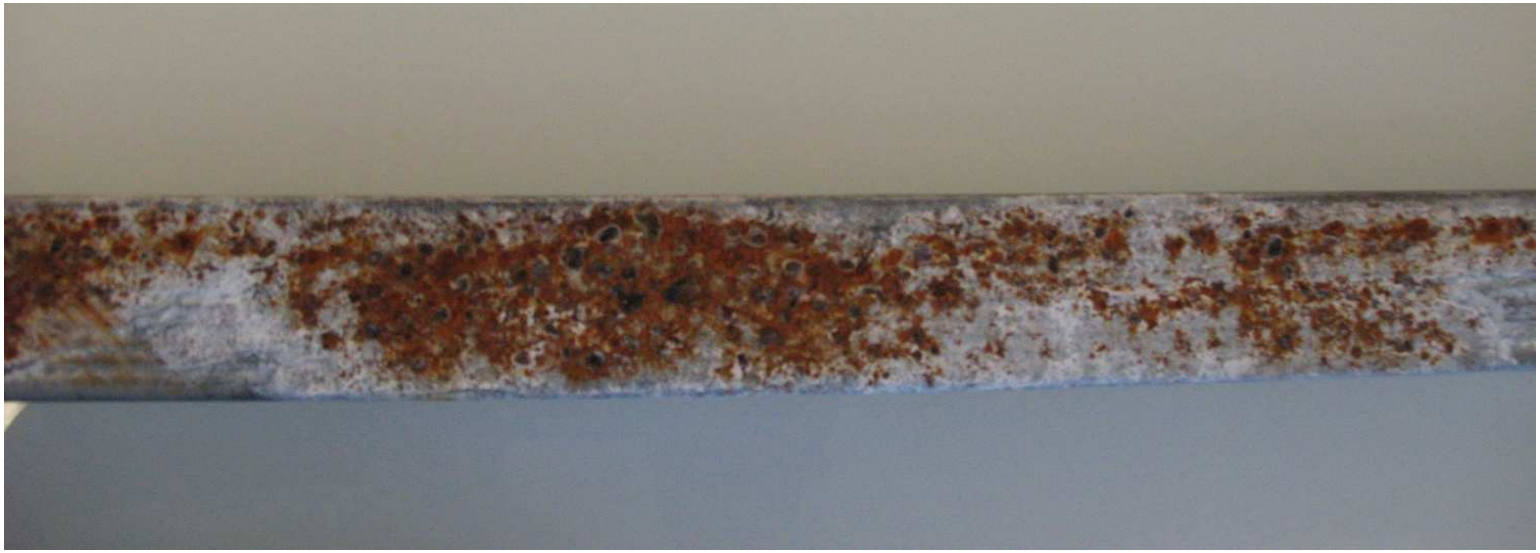

ASPECTOS A TENER EN CUENTA

- Elección de la estructura metálica.
  - Altura del tabique.
  - Espesor máximo del tabique.
  - Instalaciones que discurran por su interior.
  - Uso del tabique como elemento de separación dentro de la misma unidad de uso o diferente.
  - Prestaciones acústicas y de resistencia al fuego.

PERFILERÍA
Accesorios

Tornillos - Tipos

Tipo de tornillo Tipo de parafuso	Longitud mm Comprimento mm	Descripción / Recomendación Descrição / Recomendação	Sistema de uso Sistema de uso	Recomendación Placas Estándar Recomendación Placas Estándar	Recomendación Placas Alta Dureza Recomendación Placas Alta Dureza
TORNILLO HABITO	30 45	Tornillo para placa de alta densidad con rosca invertida, autorroscante y con cabeza de trompeta. Parafuso para placa de alta densidade com rosca invertida, auto-roscante e com cabeça de trombeta.	Placo Prima Placo Silence Placo Force		e + 15 mm Tornillo TTPC = 13 + 10 mm ▸ 30 mm
TTPC	25 30 35 45 55 70 80 90 100	Tornillos autoroscantes cabeza de trompeta Parafusos auto-roscantes cabeça de trombeta.	Placo Prima Placo Silence Placo Fire Placo Force	e + 10 mm Tornillo TTPC = 13 + 10 mm ▸ 25 mm	
TTPF	25 35 45	Tornillos autoroscantes cabeza de trompeta. Sobre perfilería < 1 mm. Facilidad de atornillado. Parafusos auto-roscantes cabeça de trombeta. Sobre perfis < 1 mm. Facilidade ao aparafusar.	Placo Prima Placo Fire		
TORNILLOS RIGIDUR	19 30 40 45	Tornillos autoroscantes cabeza de trompeta. Para instalación de placa Rigidur. Facilidad de atornillado. Parafusos auto-roscantes cabeça de trombeta. Para instalação de placa Rigidur. Facilidade ao aparafusar.	Placo Force	e + 10 mm	
THTPF	25 38	Tornillos autoroscantes cabeza de trompeta. Para zonas húmedas y exteriores. Alta resistencia a la humedad. Parafusos auto-roscantes cabeça de trombeta. Para zonas húmidas e exteriores. Alta resistência à humidade.	Placo therm Placo Hydro		

PERFILERÍA

Accesorios

La gama de cintas, bandas y mallas de PLACO, está diseñada para la obtención de un resultado correcto para las diferentes soluciones de las juntas entre placas:

- CINTA DE PAPEL: Tira de papel microperforado y especialmente reforzado para la ejecución de juntas con pastas de secado, como con pastas de fraguado. Se fabrica con fibra especial que previene la posible aparición de desgarros.

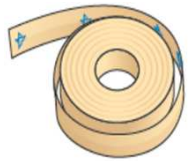

- CINTA DE MALLA PLACOFINISH: Cinta de malla autoadhesiva de fibra de vidrio que se emplea para el tratamiento de las juntas de placa de yeso laminado que se van a revestir con Placofinish.

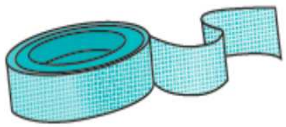

- BANDA ARMADA: Cinta de papel Kraft que incorpora dos flejes de acero flexibles tratados frente a la corrosión, y que se emplea para la protección de las placas que forman un ángulo saliente.

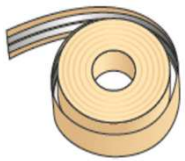

- BANDA ESTANCA: Junta de espuma de polietileno de células cerradas con una cara autoadhesiva, que adherida a los montantes de arranque y los raíles, permite optimizar el aislamiento acústico y proporciona estanqueidad.

TIPOS DE TABIQUES

- Tabique sencillo.

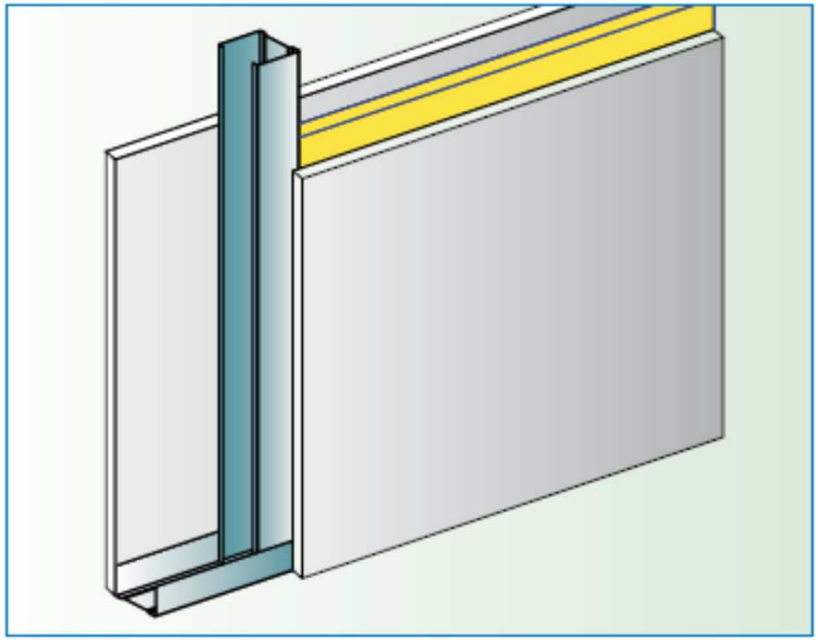

- Tabique múltiple.

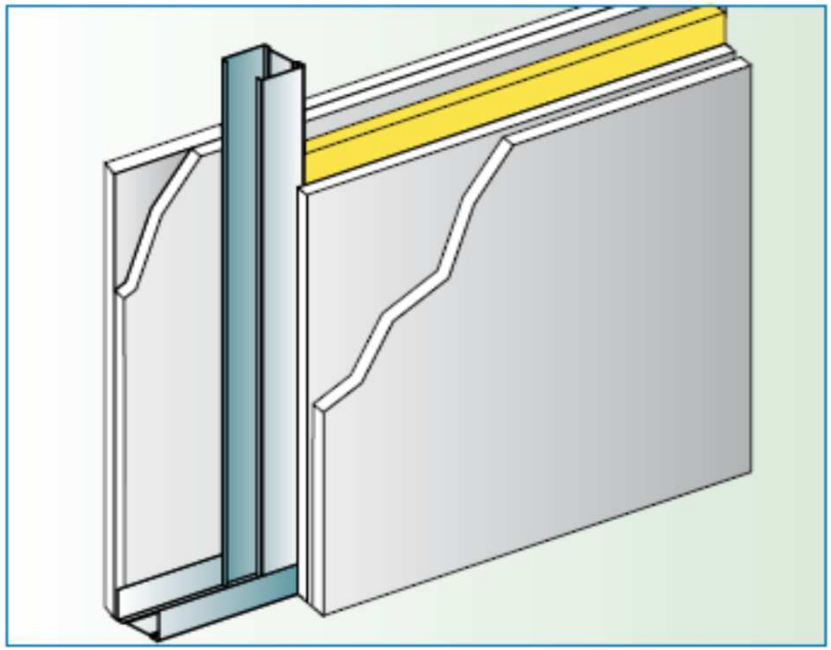

TIPOS DE TABIQUES

- Tabique con estructura normal.
- Tabiques con estructura en “H”.
- Tabique con estructura en cajón.

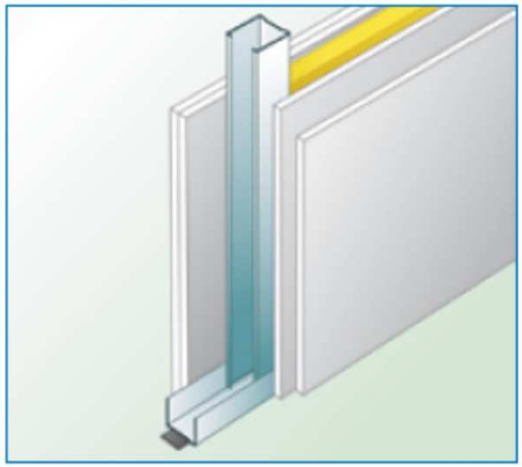

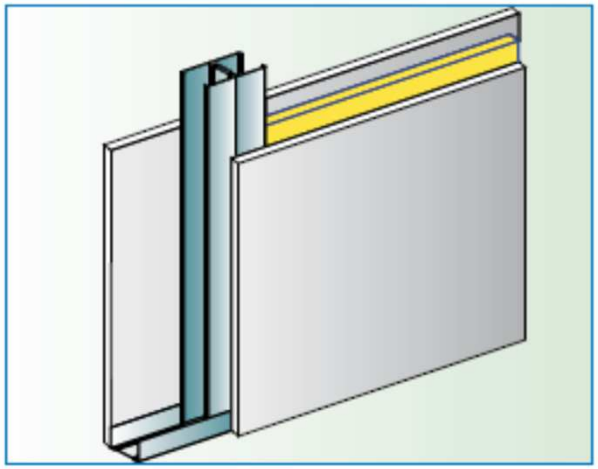

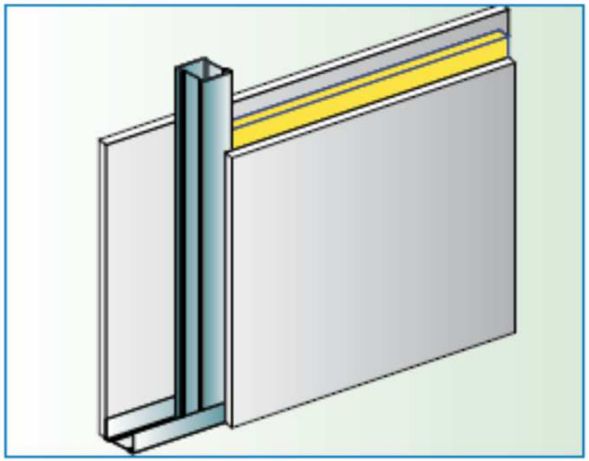

TIPOS DE TABIQUES

- Tabique con estructura doble. Montaje en “C”.

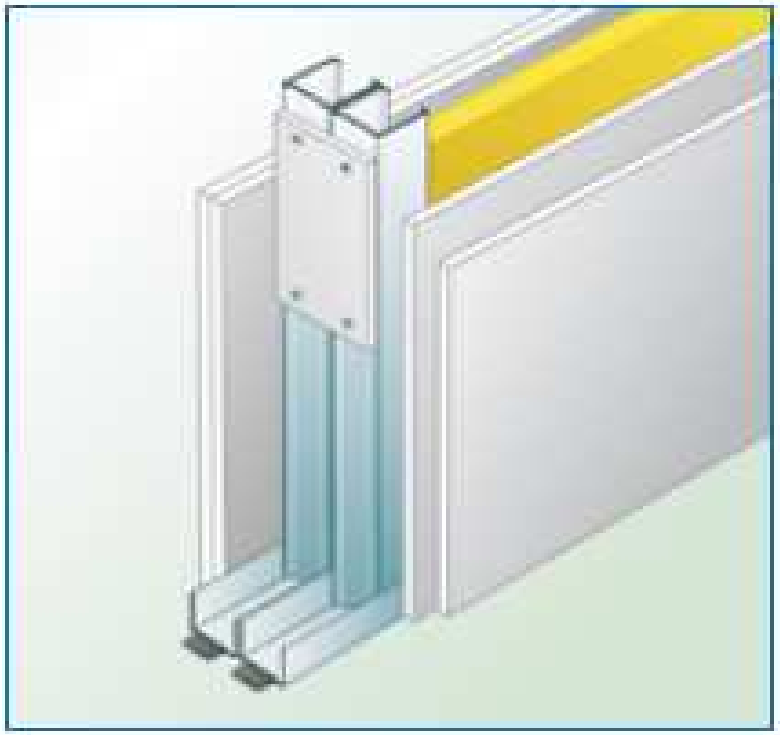

- Tabique con estructura doble. Montaje en “H”.

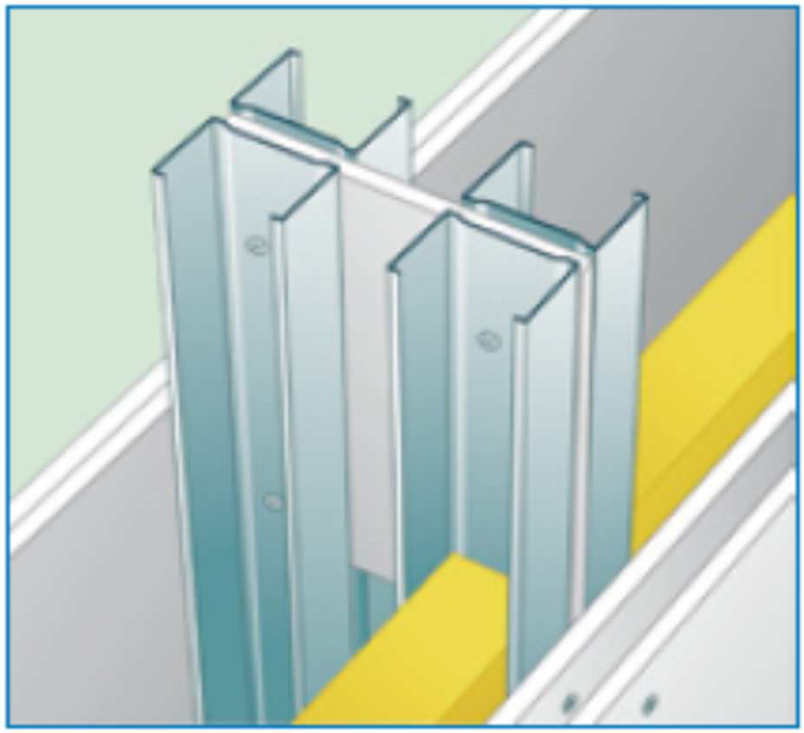

SEPARACIÓN ENTRE MONTANTES

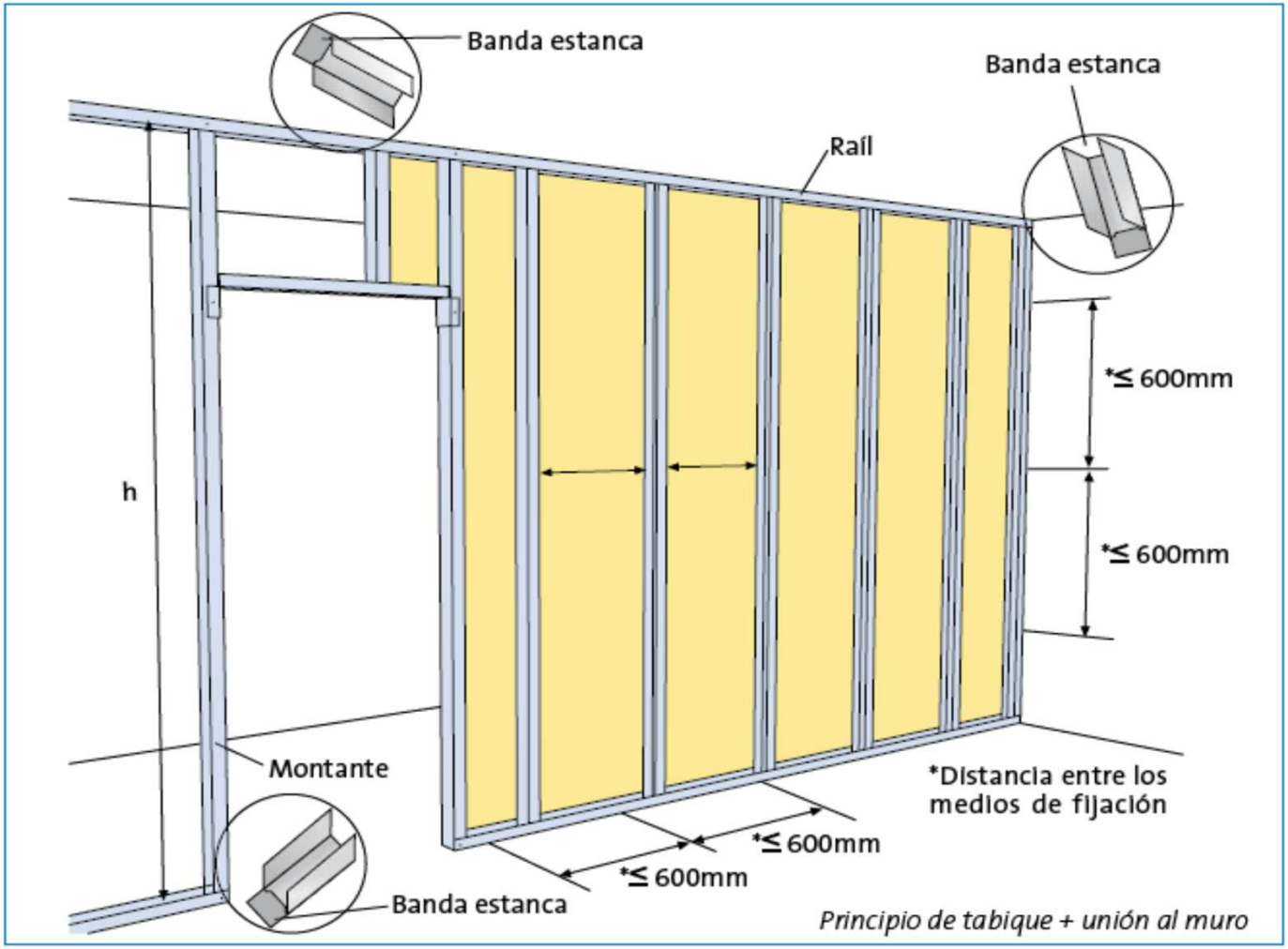

Está en función de sus prestaciones
Mecánicas, así como de la altura del tabique

RESOLUCIÓN DE CERCOS Y HUECOS DE PASO

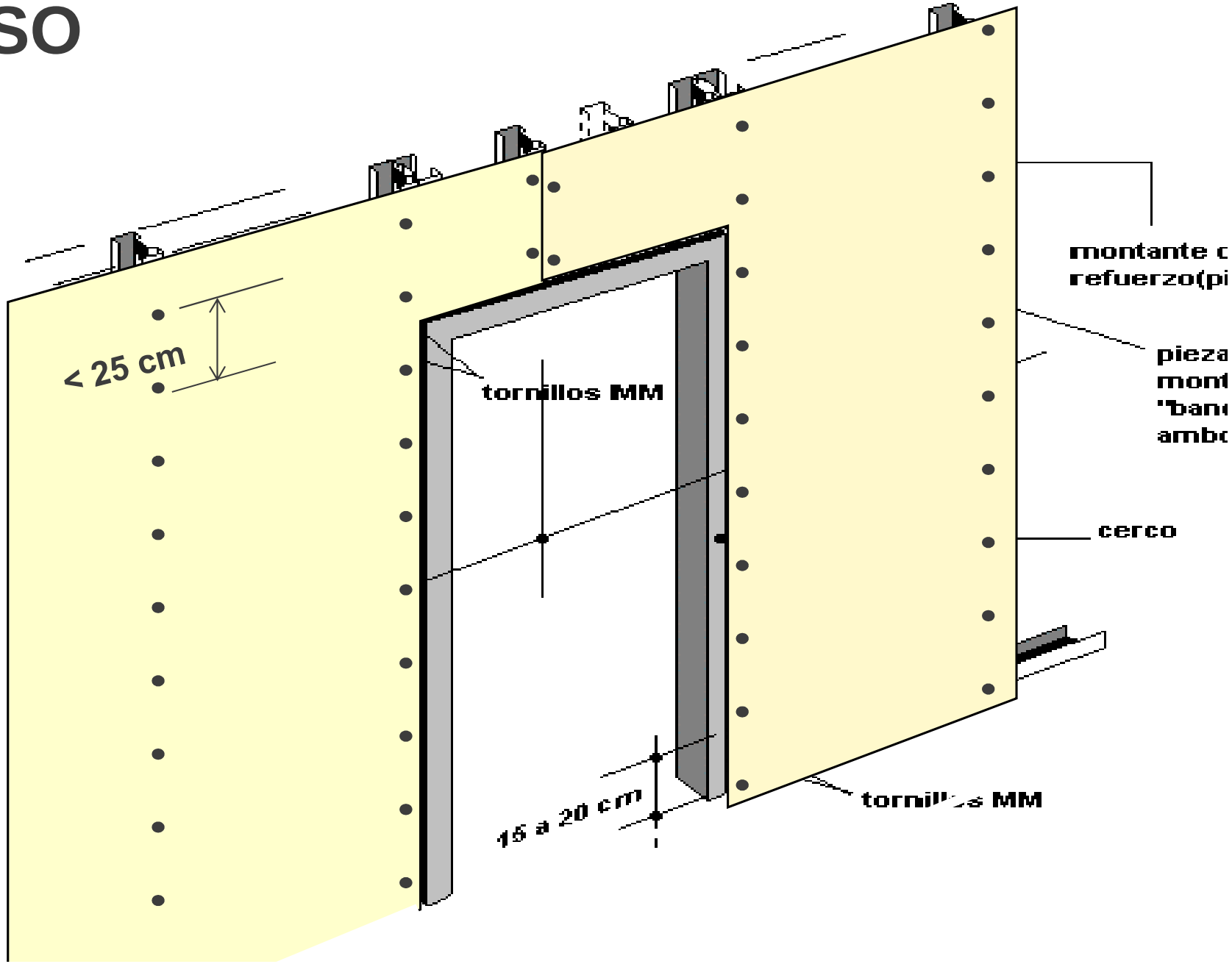

SAA - Tabiques de grandes prestaciones

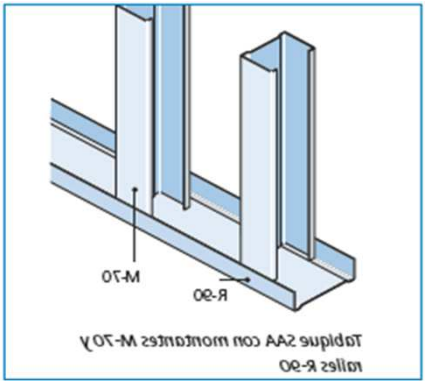

Tabique SAA con montantes M-70 y rails R-90

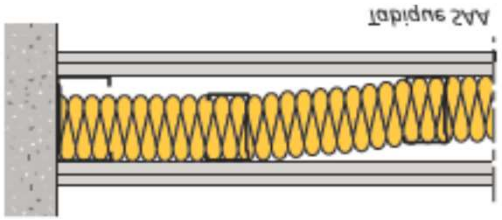

Tapidura SAA

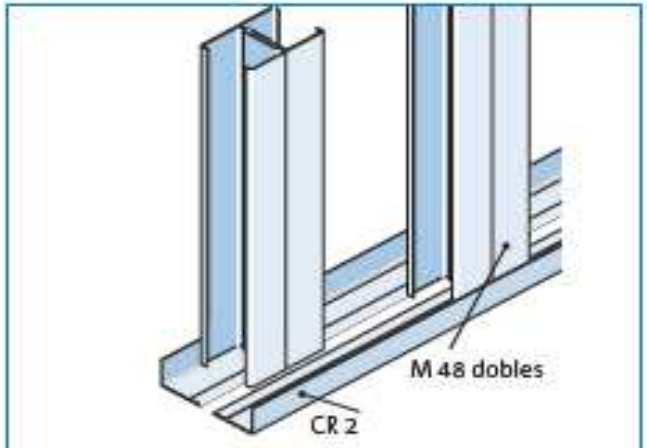

Tabique SAA con angular Stil CR2

Aislamiento Térmico

Paramento 1 Paramento 2	2 x 12,5 2 x 12,5			3 x 12,5 3 x 12,5
Designación	SAA 120	SAA 140	SAA 160	SAA 220
Rt (mk/K) + R_{AT}	0,64			0,74

Alturas Máximas

PARAMENTO 1 PARAMENTO 2	2 x 12,5 2 x 12,5				3 x 12,5 3 x 12,5
DESIGNACIÓN	SAA 120	SAA 140	SAA 160	SAA 160	SAA 220
Inercia de los montantes en cm^4 S: simple D: doble	4,86 (D)	6,51 (S) 13,02 (D)	6,51 (S) 13,02 (D)	11,97 (S) 23,94 (D)	6,51 (S) 13,02 (D)
Altura límite en m. Distancia entre ejes 0,60 m.		3,20	3,20	3,75	3,60
	2,95	3,80	3,80	4,45	4,30
Altura límite en m. Distancia entre ejes 0,40 m.		3,55	3,55	4,10	3,95
	3,30	4,20	4,20	4,90	4,70

Aislamiento Acústico

PARAMENTO 1 PARAMENTO 2	2 x 12,5 2 x 12,5				3 x 12,5 3 x 12,5
DESIGNACIÓN	SAA 120	SAA 140	SAA 160	SAA 160	SAA 220
R_W (C;C_{tr}) dB	61 (-3;-9)	61 (-2;-8)	64 (-2;-7)		71 (-3;-9)
R_A dBA	58	59	62		69

Tabiques de grandes alturas

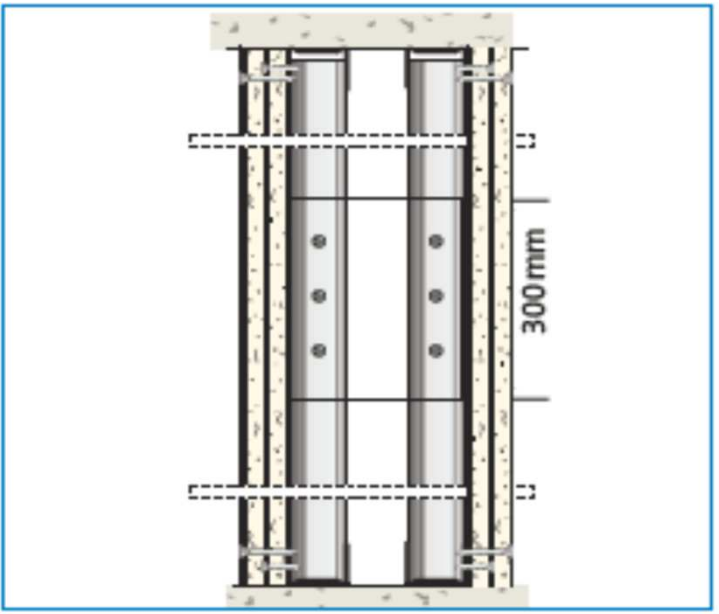

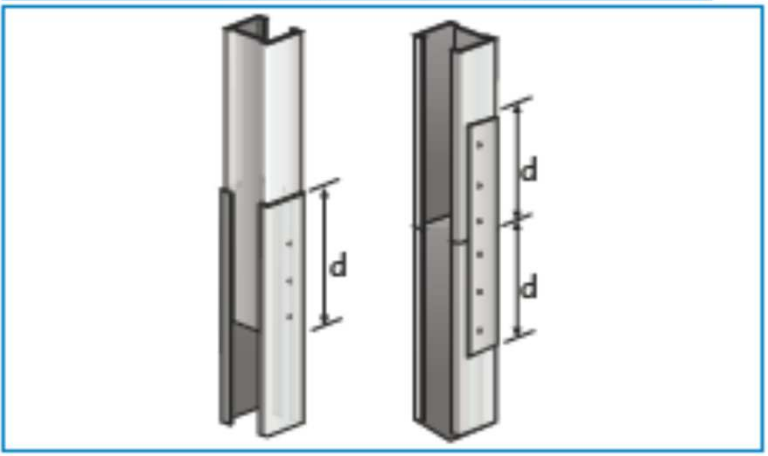

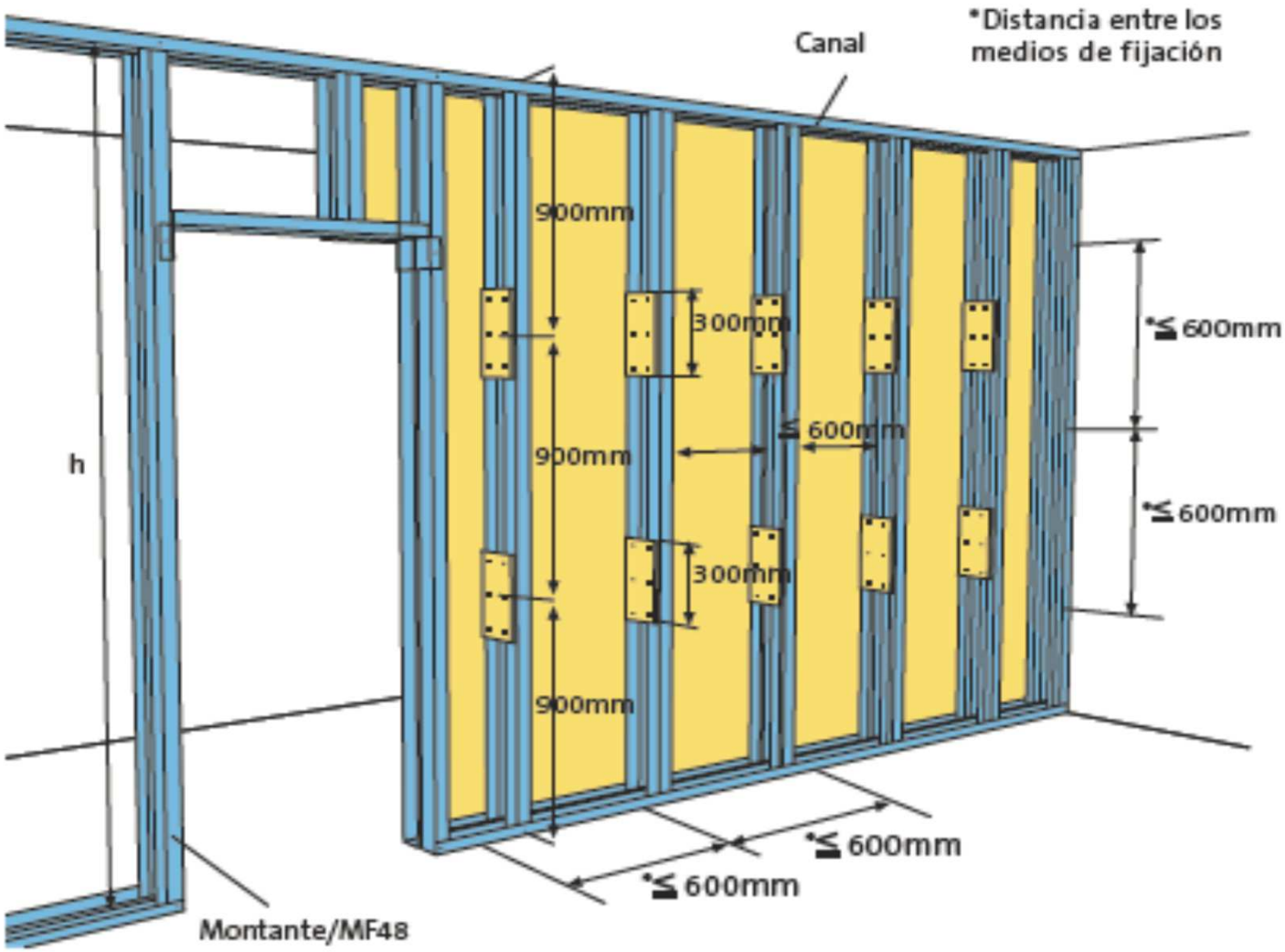

Montante	Distancia d (cm)
48	25
70	35
90	45

Tabiques de grandes alturas

Se pueden alcanzar grandes alturas uniendo dos estructuras paralelas en “H” por medio de cartelas de arriostramiento.

Con PYL:

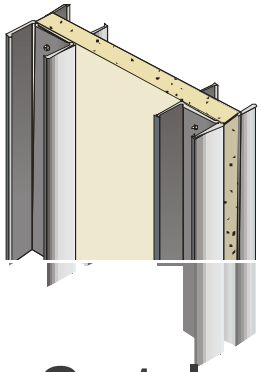

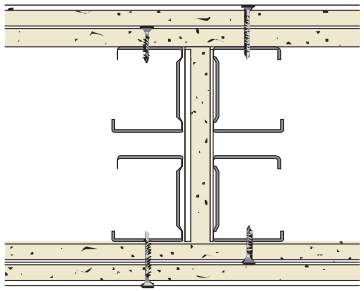

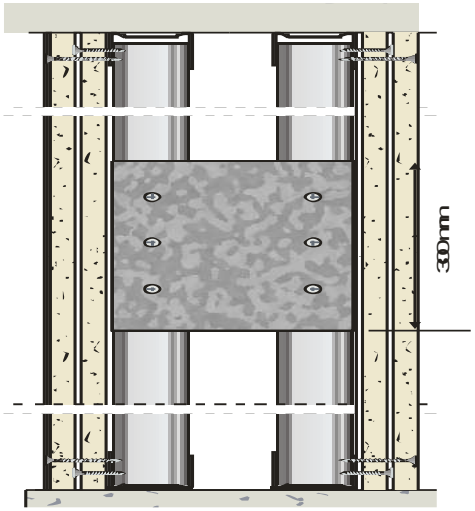

Con Cartela Metálica

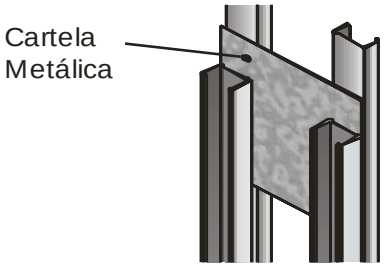

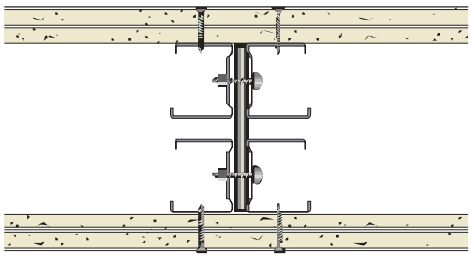

Cada 900 mm y con una altura de 300 mm como mínimo.

Alturas Máximas Tabiques

Constitucion de la estructura portante (perfiles en chapa de acero nominal de 6/10mm)	Momento de inercia (cm^4)	Altura máxima permitida			
		Montantes separados a 600 mm entre ejes		Montantes separados a 400 mm entre ejes	
		Paramentos con una sola placa	Paramentos con dos placas	Paramentos con una sola placa	Paramentos con dos placas
Perfil nominal 48	2,43	2,60*	3,00	2,77	3,32
Perfiles dobles nominal 48	4,86	2,97	3,57	3,29	3,95
Perfil nominal 70	6,51	3,20	3,84	3,54	4,25
Perfiles dobles nominal 70	13,02	3,80	4,56	4,21	5,05
Perfil nominal 90	11,97	3,72	4,47	4,12	4,95
Perfiles dobles nominal 90	23,94	4,43	5,31	4,90	5,88
Perfil nominal 100	15,03	3,94	4,73	4,36	5,24
Perfiles dobles nominal 100	30,06	4,69	5,63	5,19	6,23
Perfil nominal 125	25,38	4,49	5,39	4,97	5,97
Perfiles dobles nominal 125	50,76	5,34	6,41	5,91	7,10
Perfil nominal 150	39,21	5,01	6,01	5,55	6,65
Perfiles dobles nominal 150	78,42	5,96	7,15	6,59	7,91

Tabiques de grandes alturas

Alturas máximas (m) permitidas para tabiques sendillos en "C" ó doble en "H". Una placa por cada cara de 15 ó 18 mm de espesor.								
Montante	d (mm)	a (mm)	e (mm)		Altura máxima (m)			
					Montaje en "C"		Montaje en "H"	
			1 x BA 15	1 x BA 18	E = 600 mm	E = 400 mm	E = 600 mm	E = 400 mm
48	96	240	270	276	6,85	7,60	8,15	9,00
70	140	350	380	386	8,70	9,60	10,35	11,45
90	180	450	480	486	10,25	11,30	12,15	13,45
100	200	500	530	536	10,95	12,10	13,00	14,40
125	250	625	655	661	12,60	13,95	15,00	15,00
150	300	750	780	786	14,20	15,70	15,00	15,00

Alturas máximas (m) permitidas para tabiques sendillos en "C" ó doble en "H". Dos placas por cada cara de 12,5 ó 15 mm de espesor.								
Montante	d (mm)	a (mm)	e (mm)		Altura máxima (m)			
					Montaje en "C"		Montaje en "H"	
			2 x BA 13	2 x BA 15	E = 600 mm	E = 400 mm	E = 600 mm	E = 400 mm
48	96	240	290	300	8,20	9,05	9,75	10,80
70	140	350	400	410	10,40	11,50	12,35	13,70
90	180	450	500	510	12,25	13,55	14,55	15,00
100	200	500	550	560	13,10	14,45	15,00	15,00
125	250	625	675	685	15,00	15,00	15,00	15,00
150	300	750	800	810	15,00	15,00	15,00	15,00

Juntas de dilatación

En tabiques y techos de dimensiones importantes se realizaran juntas de dilatación cada 15 m (11m en trasdosados) además de las propias en la estructura del edificio.

Con PYL:

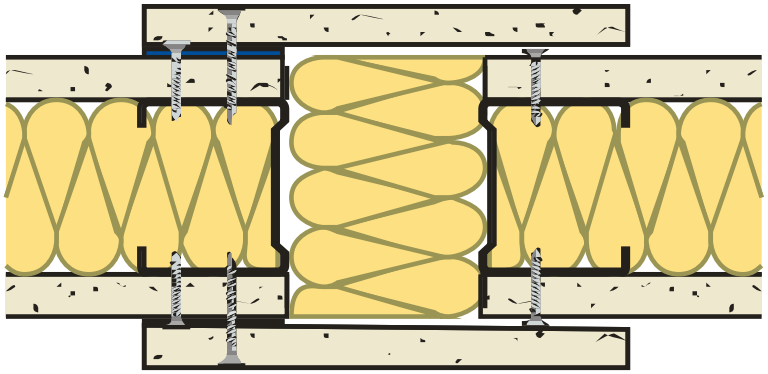

Con pieza específica:

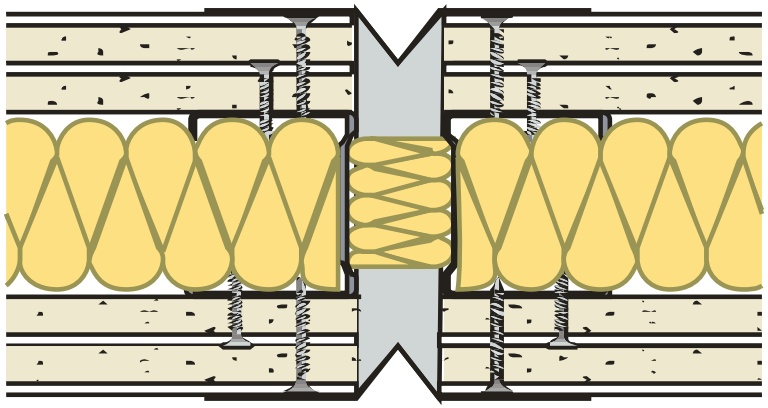

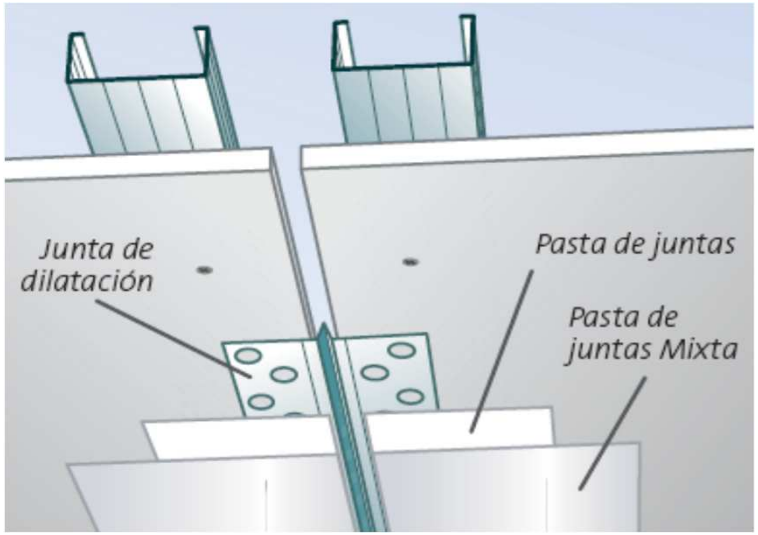

Estructura en ventanas

El tratamiento estructural será similar al de los huecos de paso.

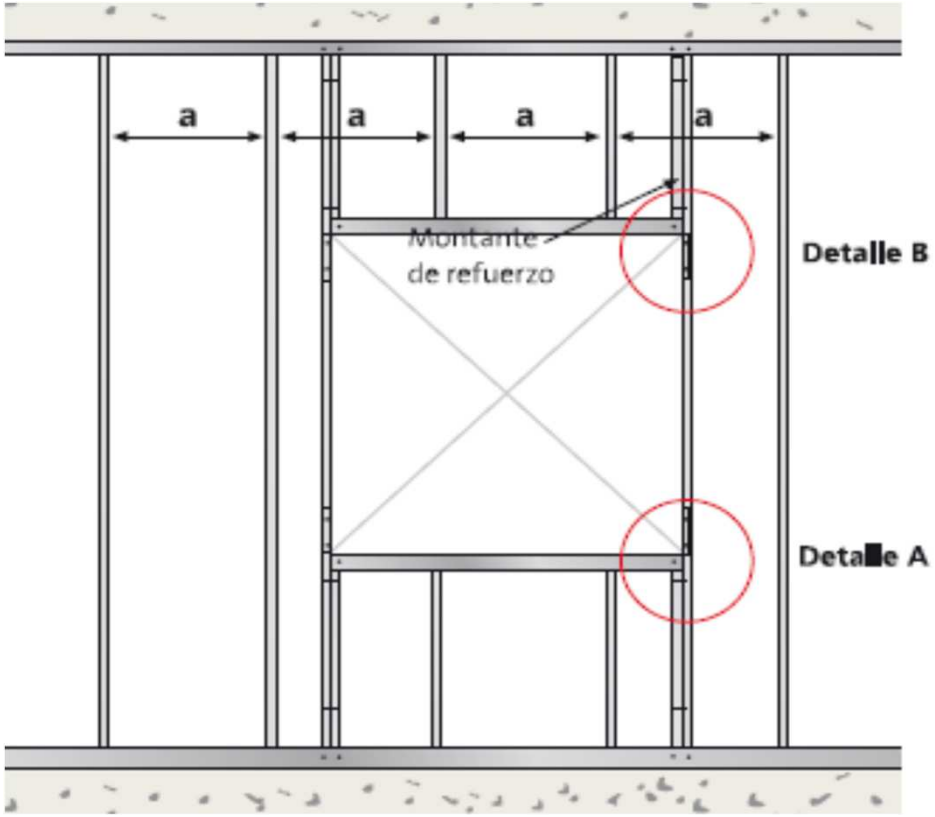

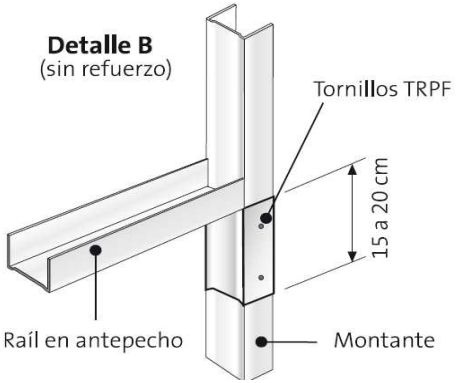

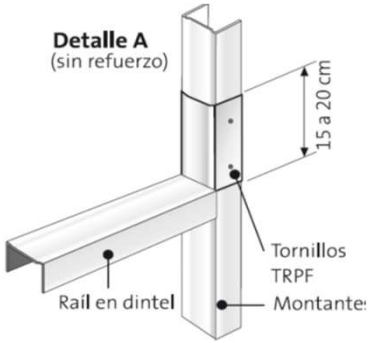

Los huecos en ventana que requieran mayores prestaciones mecánicas, se reforzarán con elementos a modo de premarco

Trasdosados autoportante. Alturas máximas.

Trasdosados autoportantes arriostrados					
Estructura portante	Momento de inercia (cm⁴)	Distancia máxima (1) entre anclajes al muro soporte (m). Modulación de montantes: 600 mm			
		Número de placas y espesor			
		1 x 15	1 x 18	2 x 12,5	2 x 15
M - 48	2,43	2,10	2,25	2,50	2,50
M - 48 en "H"	4,86	2,50	2,70	2,95	2,95
M - 70	6,51	2,70	2,90	3,20	3,20
M - 70 en "H"	13,02	3,20	3,40	3,80	3,80
M - 90	11,97	3,15	3,35	3,75	3,75
M - 90 en "H"	23,94	3,70	4,00	4,45	4,45
M - 100	15,03	3,30	3,55	3,95	3,95
M - 100 en "H"	30,06	3,95	4,20	4,70	4,70
M - 125	25,38	3,80	4,05	4,50	4,50
M - 125 en "H"	50,76	4,50	4,80	5,35	5,35
M - 150	39,21	4,20	4,50	5,00	5,00
M - 150 en "H"	78,42	5,00	5,35	5,95	5,95

Trasdosados autoportantes arriostrados					
Estructura portante	Momento de inercia (cm⁴)	Distancia máxima (1) entre anclajes al muro soporte (m). Modulación de montantes: 400 mm			
		Número de placas y espesor			
		1 x 15	1 x 18	2 x 12,5	2 x 15
M - 48	2,43	2,30	2,50	2,70	2,70
M - 48 en "H"	4,86	2,75	2,95	3,30	3,30
M - 70	6,51	2,95	3,20	3,55	3,55
M - 70 en "H"	13,02	3,55	3,80	4,20	4,20
M - 90	11,97	3,45	3,70	4,10	4,10
M - 90 en "H"	23,94	4,10	4,40	4,90	4,90
M - 100	15,03	3,65	3,95	4,35	4,35
M - 100 en "H"	30,06	4,35	4,65	5,20	5,20
M - 125	25,38	4,20	4,90	5,00	5,00
M - 125 en "H"	50,76	4,95	5,35	5,90	5,90
M - 150	39,21	4,65	5,00	5,55	5,55
M - 150 en "H"	78,42	5,55	5,95	6,60	6,60

(1) Se considera esta distancia como la máxima entre dos arriostramientos consecutivos al muro base a trasdosar, o la distancia entre el raíl superior o inferior y el arriostramiento más próximo de los montantes al muro base a trasdosar.

Aspectos a tener en cuenta durante la ejecución.

SAINT-GOBAIN

Ejecución.

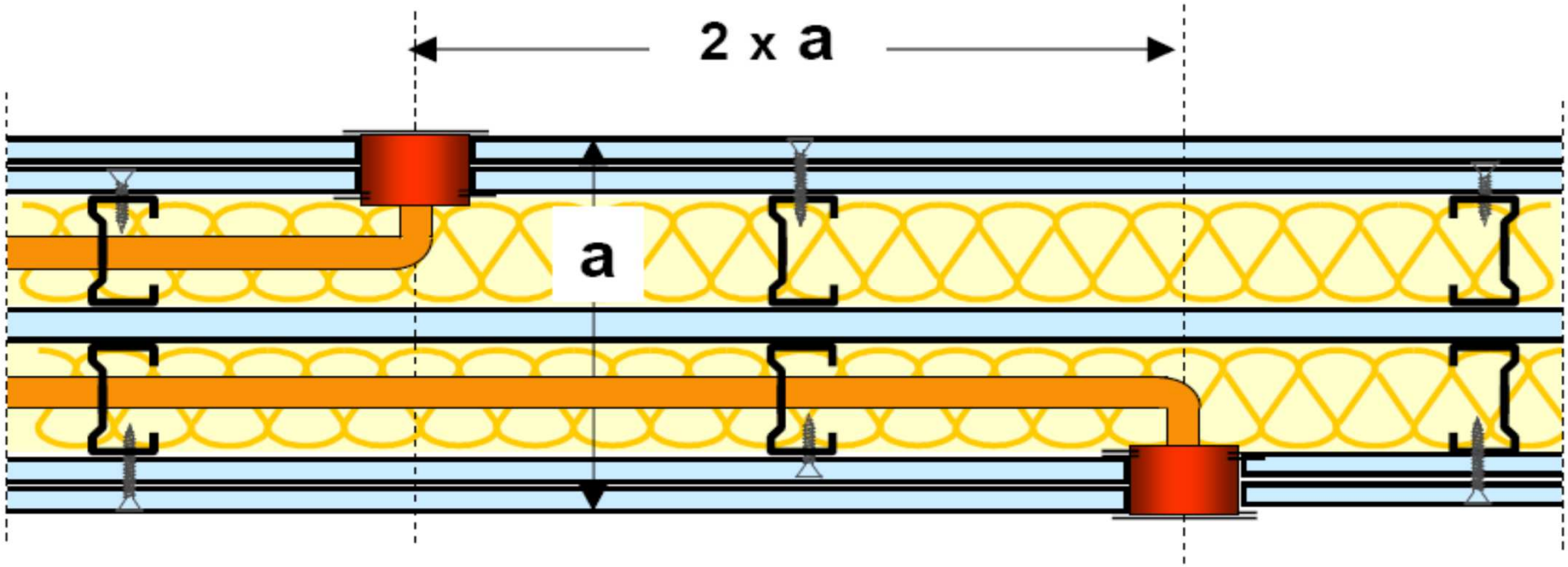

Instalaciones: Ejecución incorrecta

Instalaciones: Ejecución correcta

- Imprescindible para no perder prestaciones técnicas:
- Que las instalaciones no alteren la estanqueidad de las unidades.
- Los anclajes interiores se realicen con bridas.
- Cuando las instalaciones atraviesen el sistema, las perforaciones se realicen adecuadamente

Instalaciones: Ejecución correcta

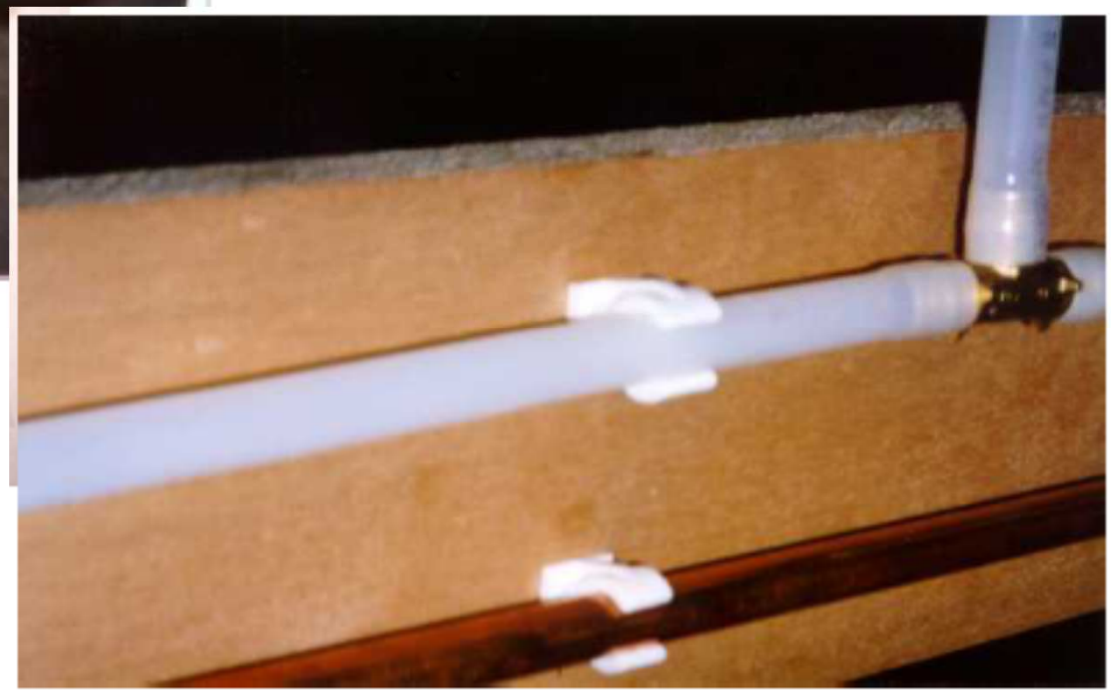

Instalaciones: Ejecución correcta

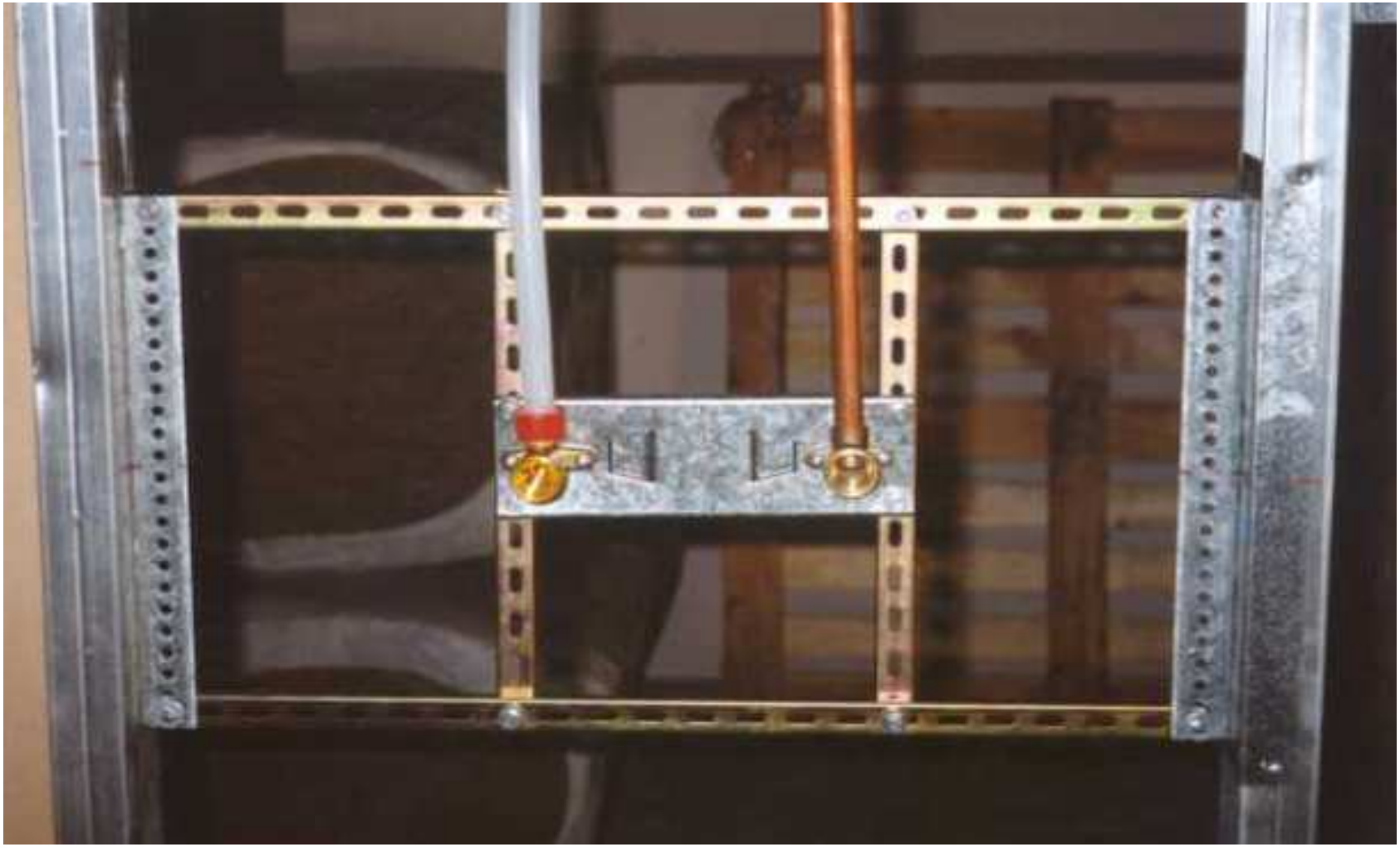

Instalaciones: Ejecución correcta

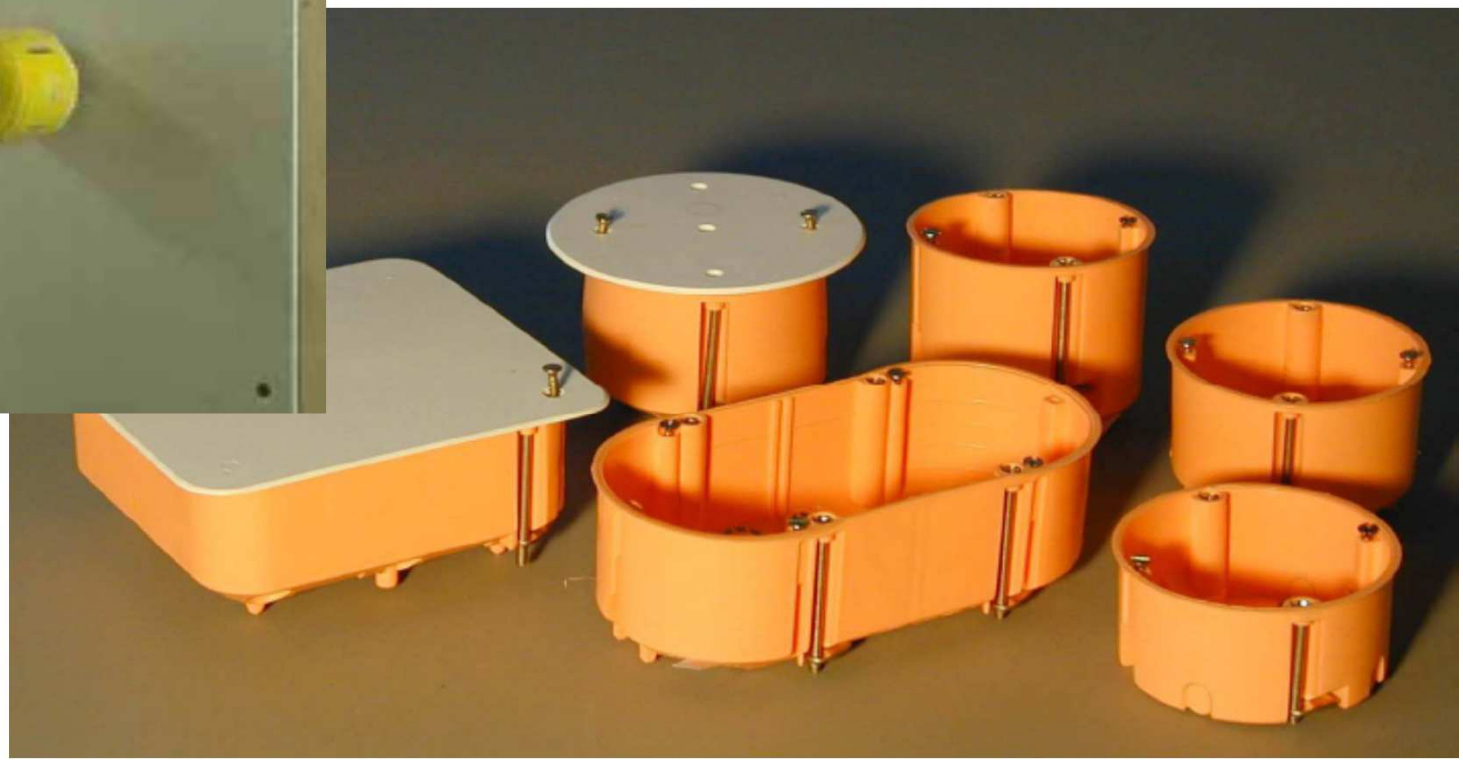

Ejecución.

- Los tabiques de doble estructura metálica, cada una de las hojas deberá apoyarse en zonas de suelos flotantes diferentes.

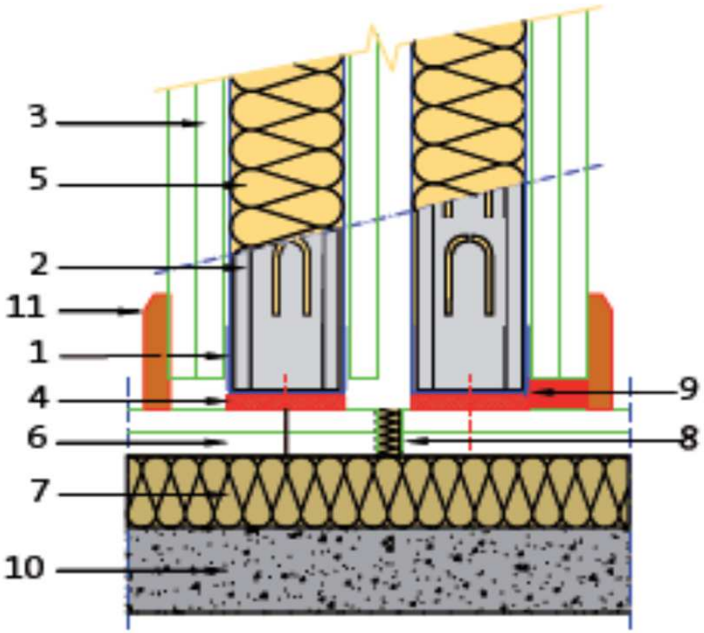

Ejecución.

- Todos aquellos tabiques a los que se exija aislamientos acústicos medidos in situ (D_{nTA}) iguales o superiores a 45 dbA, deberán cruzar los plenum de los techos, así como cualquier otra cámara vertical, debiendo garantizarse en toda su superficie tanto vista como oculta, el mismo nivel de aislamiento y estanqueidad.

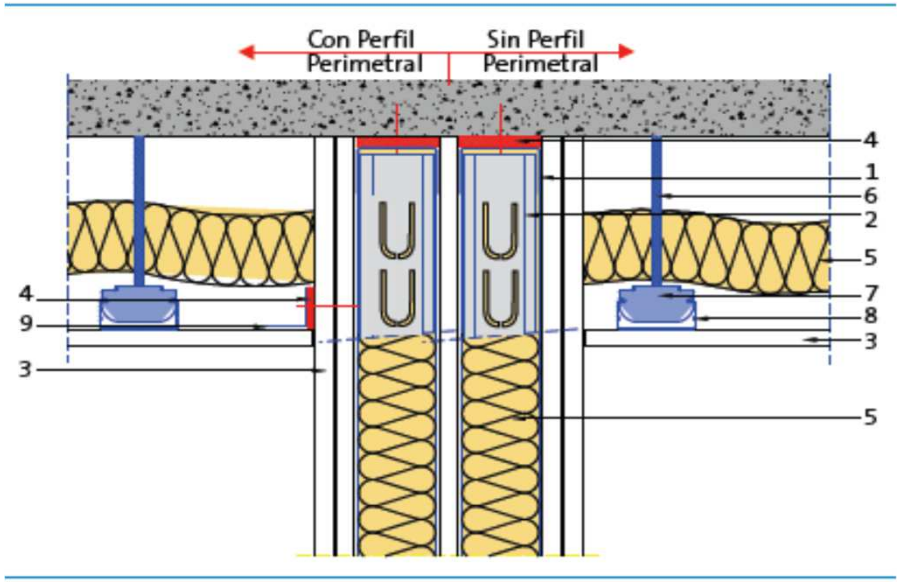

Ejecución.

Trasdosado sobre capa de compresión

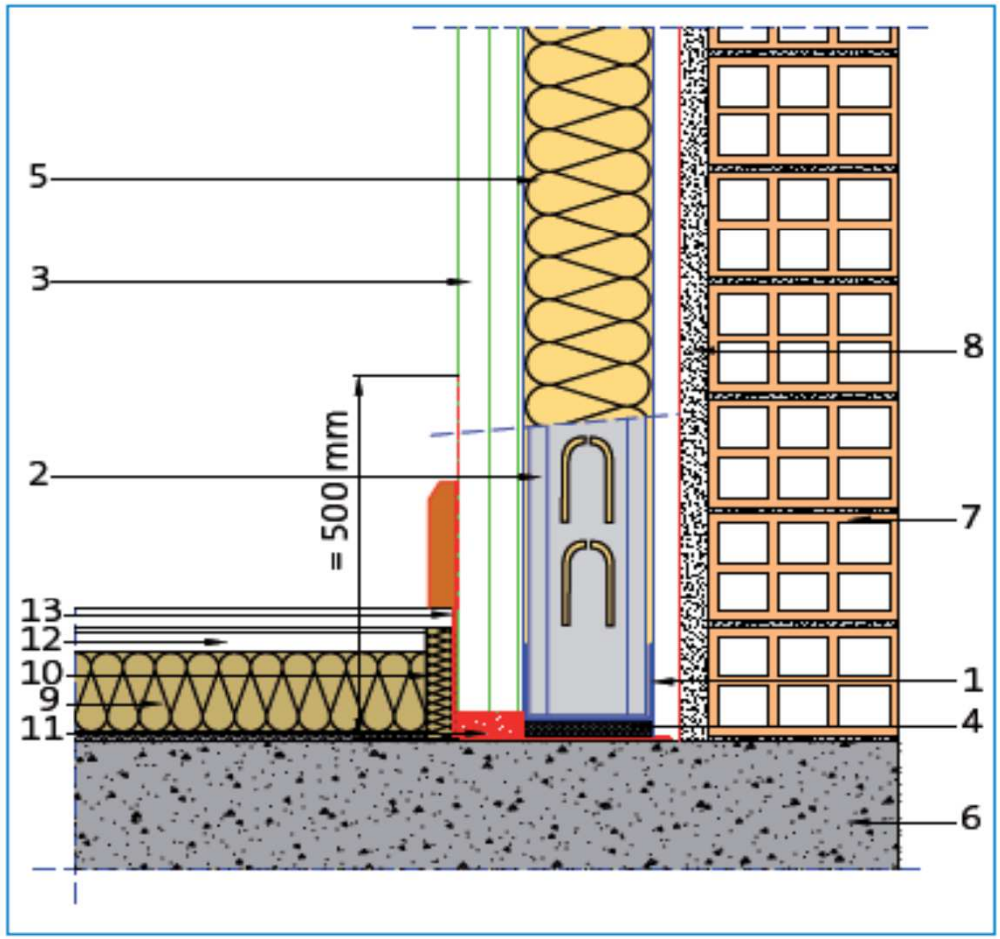

1 - Raíl Placo.
2 - Montante Placo.
3 - Placas de yeso laminado Placo.
4 - Banda Estanca.
5 - Absorbente Acústico (Placover).
6 - Forjado.
7 - Hoja de fábrica o de hormigón.
8 - Guarnecido de yeso Placo.
9 - Aislante a ruido de impacto.
10 - Junta para ruptura de puente acústico y térmico.
11 - Sellado elástico impermeable (opcional).
12- Solera seca.
13- Film de plástico de protección (solo necesario en solados húmedos, ej. solera de hormigón.

Ejecución.

Tabique de placa de yeso

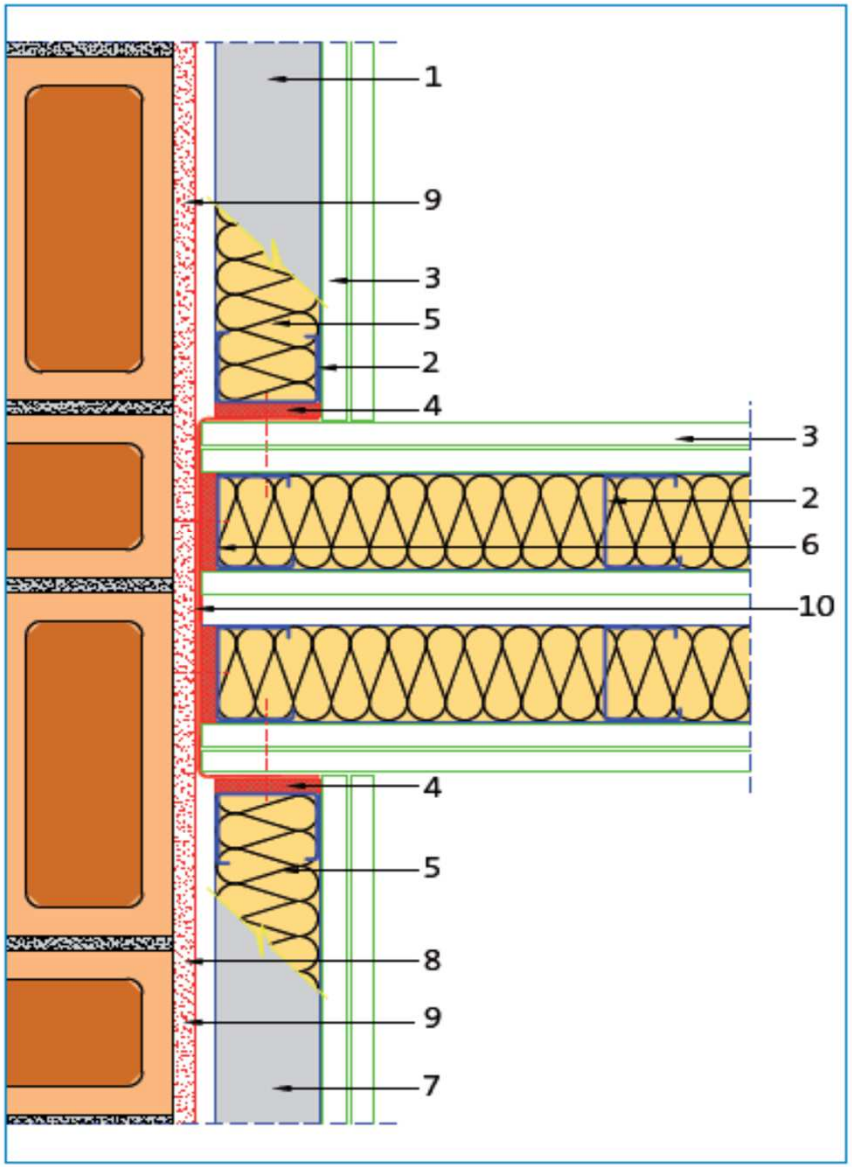

Leyenda

1 - Raíl Placo.
2 - Montante Placo.
3 - Placas de yeso laminado Placo.
4 - Banda Estanca
5 - Absorbente Acústico (Placover).
6 - Montante Placo de arranque.
7 - Cámara de aire.
8 - Muro de fachada.
9 - Guarnecido de yeso Placo.
10 - Lámina film o imprimación impermeable (solo en muros exteriores).

Suspensiones y cuelgues

HORMIGON

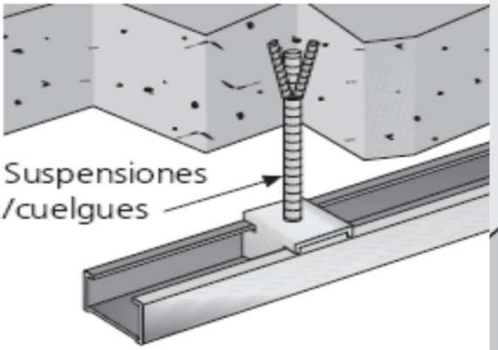

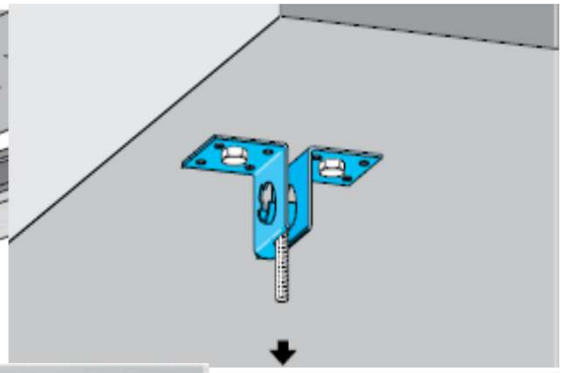

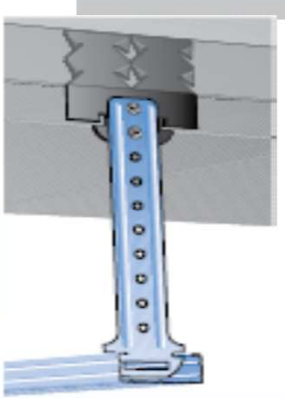

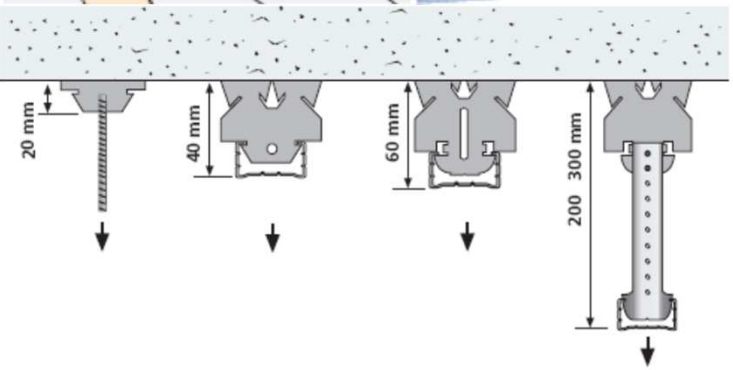

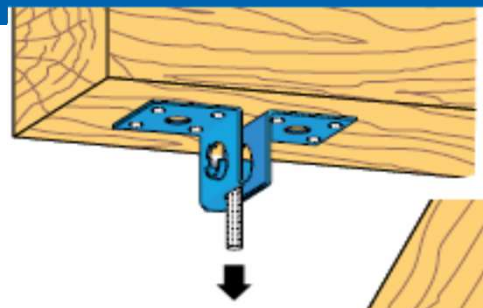

MADERA

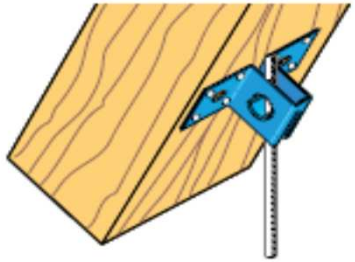

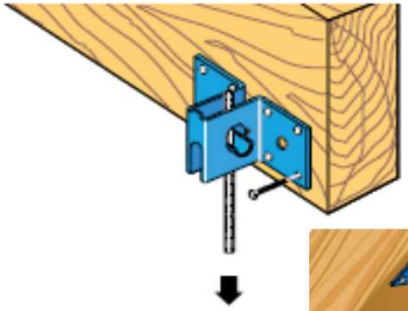

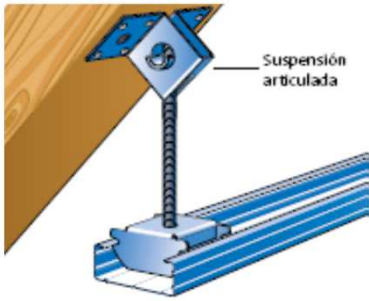

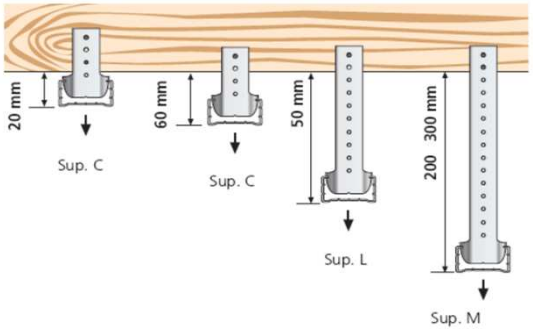

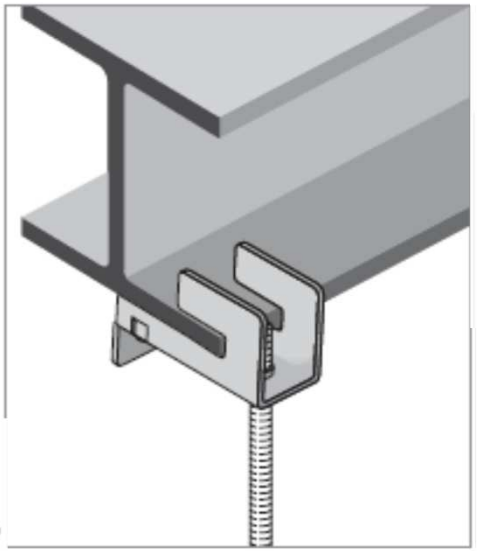

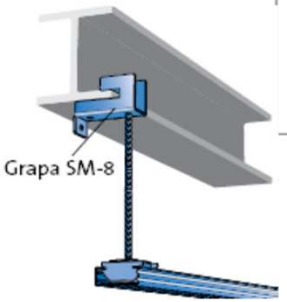

ACERO

Techos continuos estructura simple

Sentido de utilización			
Perfiles	Perfil	Montante	Montantes
Distancia máximo entre Suspensiones	F-530	M 48	M 48
	1,20	2,10(1)	2,50

Sentido de utilización				
Perfiles	Montante	Montantes	Montante	Montantes
Distancia máximo entre Suspensiones	M 70	M 70	M 90	M 90
	2,70(1)	3,20	3,15(1)	3,70

PERFILERÍA

Usos en techos

- Techos continuos estructura simple

Sentido de utilización			
Perfiles	Perfil	Montante	Montantes
Distancia máximo entre Suspensiones	F-530	M 48	M 48
	1,20	2,10(1)	2,50

Sentido de utilización				
Perfiles	Montante	Montantes	Montante	Montantes
Distancia máximo entre Suspensiones	M 70	M 70	M 90	M 90
	2,70(1)	3,20	3,15(1)	3,70

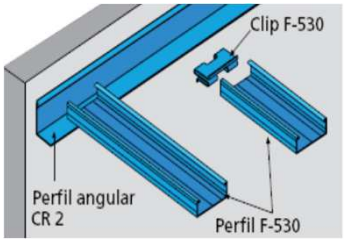

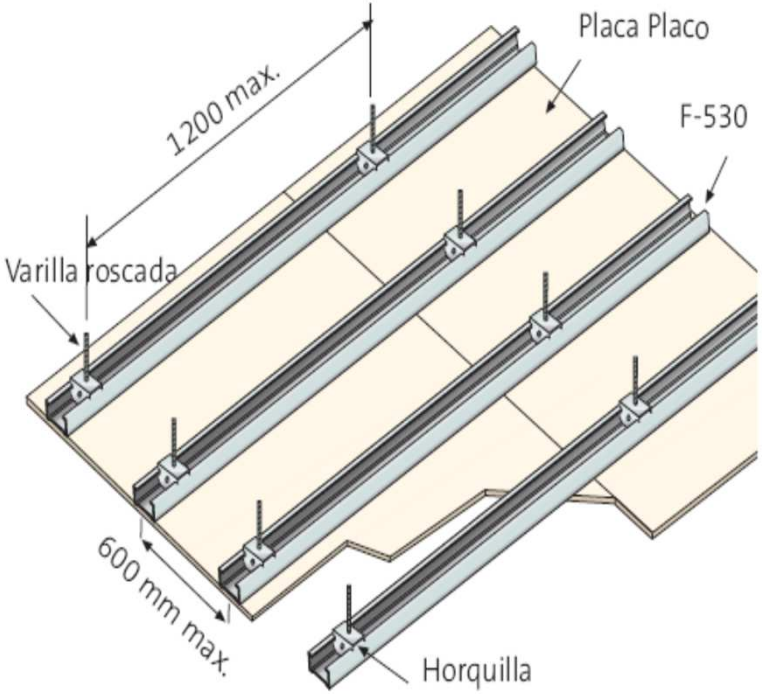

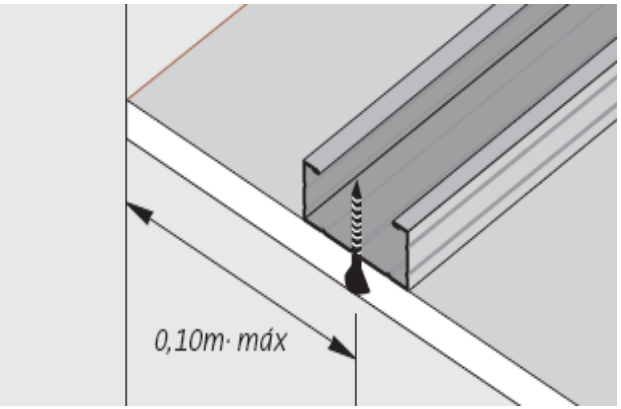

Placas perpendiculares al perfil

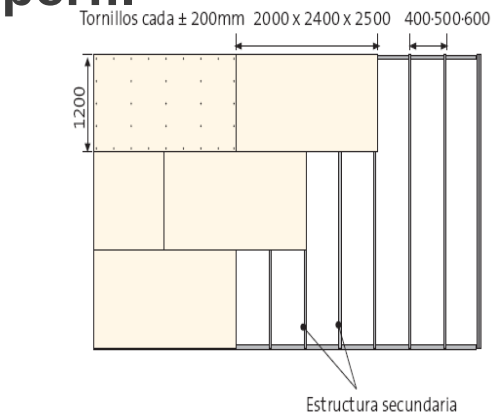

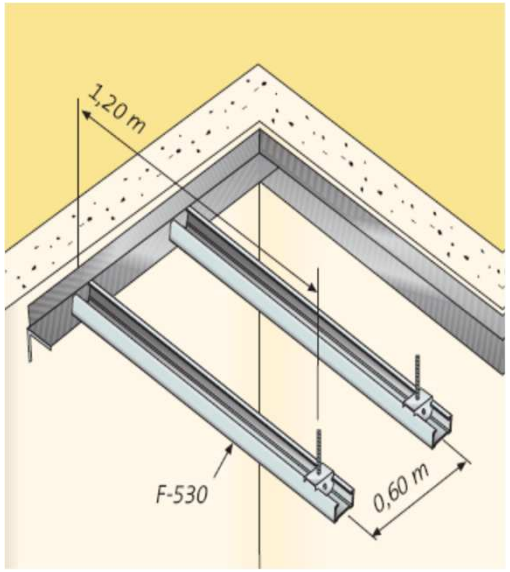

TECHOS CONTINUOS: MONTAJE DE PLACAS

Placas perpendiculares al perfil

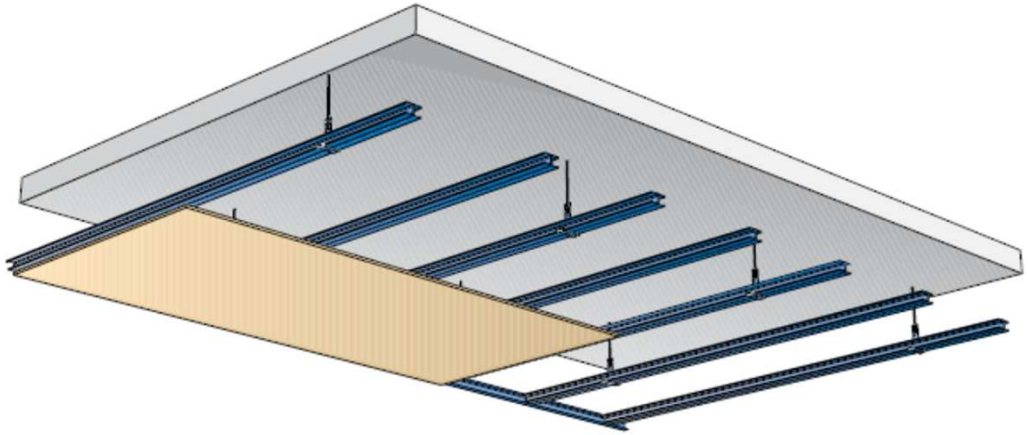

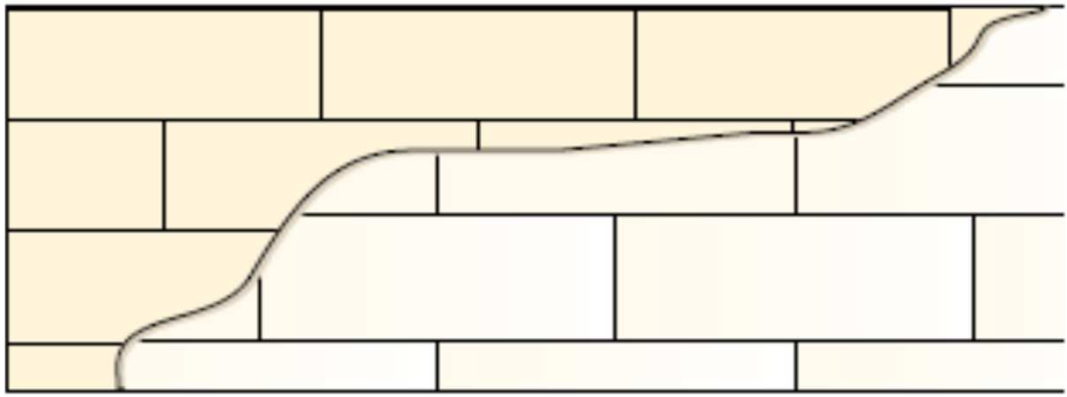

Placas contrapeadas y a "matajuntas" entre capas sucesivas de placas

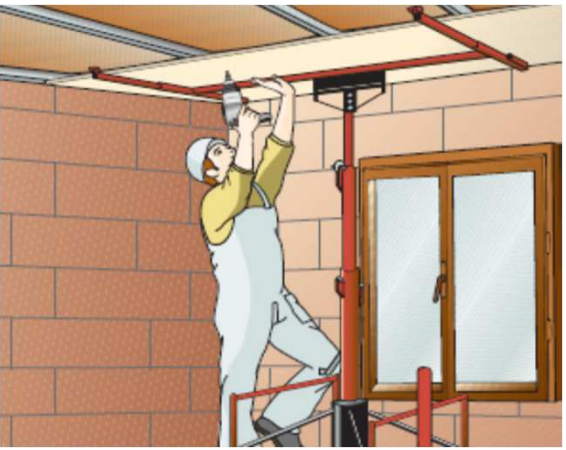

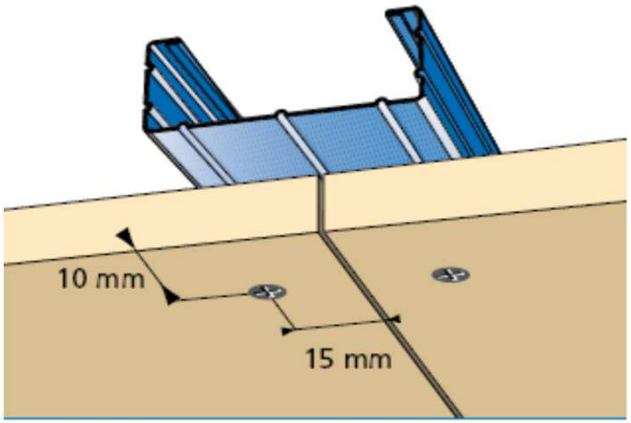

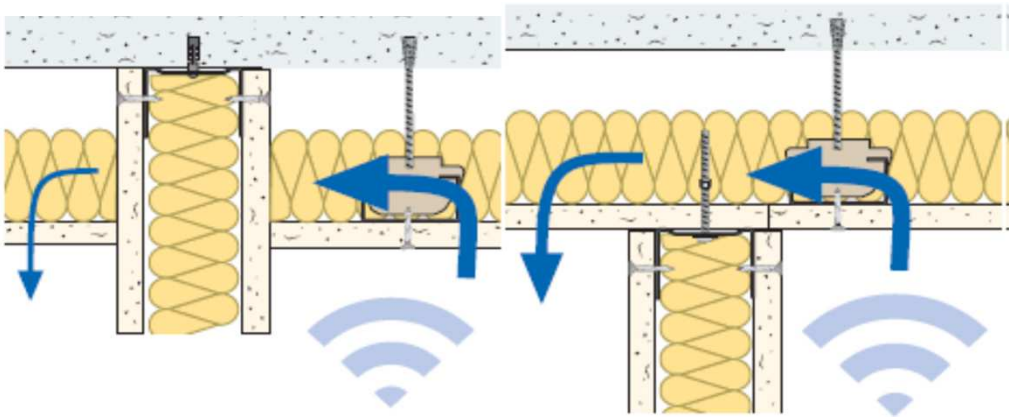

PASTAS DE JUNTAS

- Pastas de secado:
  - Endurecen básicamente por secado al aire.
  - El agua de amasado de la mezcla, se evapora una vez se aplicada la pasta sobre la junta.
- Pastas de fraguado.
  - Endurecen por un proceso físico-químico de fraguado.
  - Parte del agua de amasado participa en el fraguado, evaporándose el resto por secado.

PASTAS

Pastas en polvo

	SN	SN PREMIUM
Todas la características:		
Secado	12h/48h dependiendo del clima.	12h/48h dependiendo del clima.
Tiempo de utilización una vez mezclado	Varios días con el recipiente cerrado.	Varios días con el recipiente cerrado.
Temperatura para su correcto uso	>5ºC.	>5ºC.
Tiempo de reposo de la mezcla	10 minutos.	10 minutos.
Factor amasado (agua/yeso)	13-14 l / 25 Kg.	13-14 l / 25 Kg.
Acondicionamiento	Sacos de 25 Kg.	Sacos de 25 Kg.
Reacción al fuego	A2-S1-d0	A2-S1-d0

PASTAS

Pastas preparadas

	PLACOMIX PRO	PROMIX HYDRO
Todas la características:		
Secado	12h/48h dependiendo del clima.	12h/48h dependiendo del clima.
Tiempo de utilización una vez mezclado	- -	- -
Temperatura para su correcto uso	>5ºC.	>5ºC.
Tiempo de reposo de la mezcla	- -	- -
Factor amasado (agua/yeso)	- -	- -
Acondicionamiento	Cubo de 8 Kg o 20 Kg.	Cubo de 10 l
Reacción al fuego	A2-S1-d0	A2-S1-d0

PASTAS

Pastas de Fraguado

	PR 30 MIN	PR 1	PR 2	PR 4	VARIO
Todas la características:	-	-	-	-	-
Tiempo de fraguado:	30 min.	1 hora	2 horas	4 horas	40 minutos aprox.
Tiempo de utilización una vez mezclado	30 min.	1 hora	2 horas	4 horas	40 minutos aprox.
Temperatura para su correcto uso	5º-25º	5º-25º	5º-25º	5º-25º	5º
Tiempo de reposo de la mezcla	5 minutos	5 minutos	10 minutos	10 minutos	3 - 5 minutos
Factor amasado (agua/yeso)	13-14 l / 25 Kg	13-14 l / 25 Kg	13-14 l / 25 Kg	13-14 l / 25 Kg	2,5 l / 5 Kg
Acondicionamiento	Sacos de 10 Kg / 25 Kg	Sacos de 25 Kg	Sacos de 10 Kg / 25 Kg	Sacos de 25 Kg	Sacos de 5 Kg
Reacción al fuego	A1	A1	A1	A1	A1

Placo SAINT-GOBAIN

PASTAS

Pastas de Agarre

Las pastas de agarre, todas son de fraguado y se utilizan básicamente para adherir las Placas PYL a sus transformados.

TRATAMIENTO DE JUNTAS: EJECUCIÓN MANUAL

Colocar la cinta de juntas perfectamente centrada.

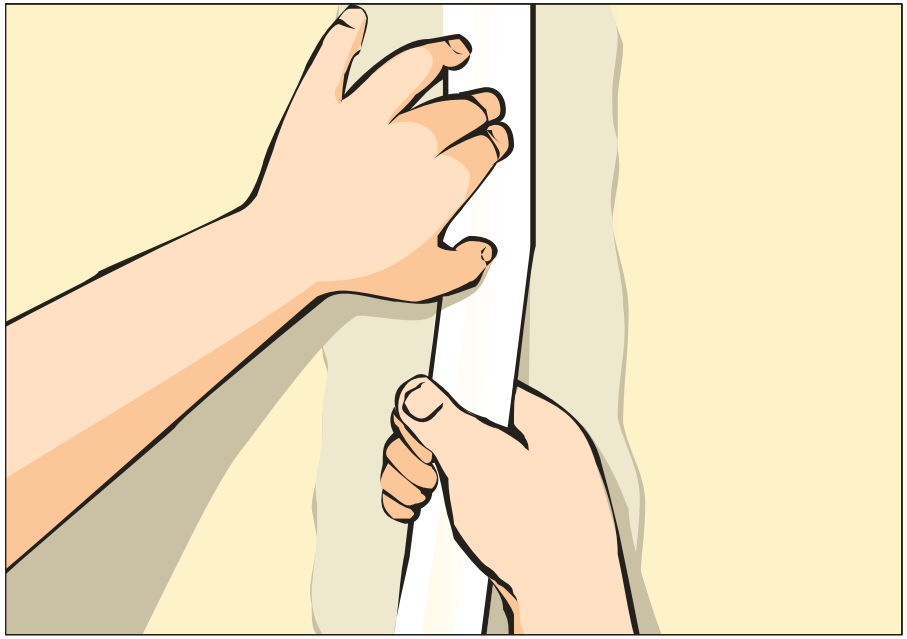

Presionarla con la espátula para extraer el aire ocluido

TRATAMIENTO DE JUNTAS: EJECUCIÓN MANUAL

Cuando seque la pasta de la primera capa se aplicará una segunda mano

Una vez seca esta segunda capa se aplicará una tercera

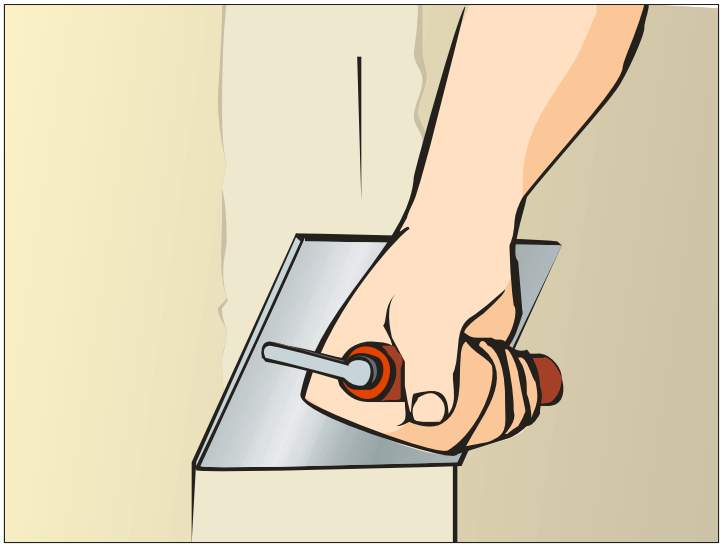

Se puede aplicar incluso una cuarta capa

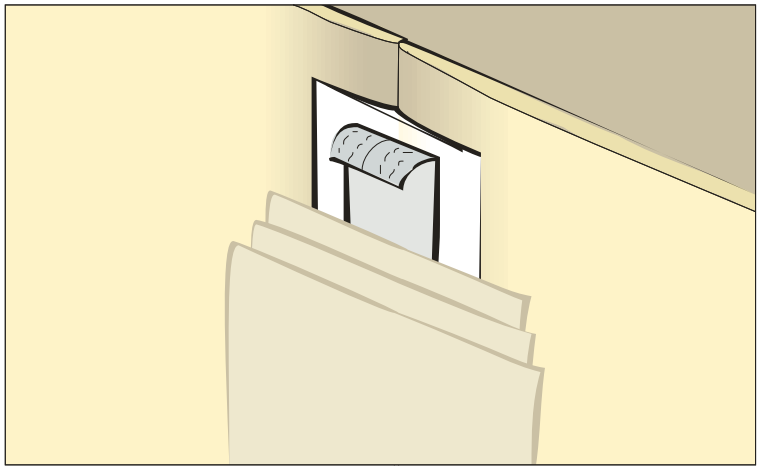

Los encuentros con la obra bruta, se resolverán cinta de

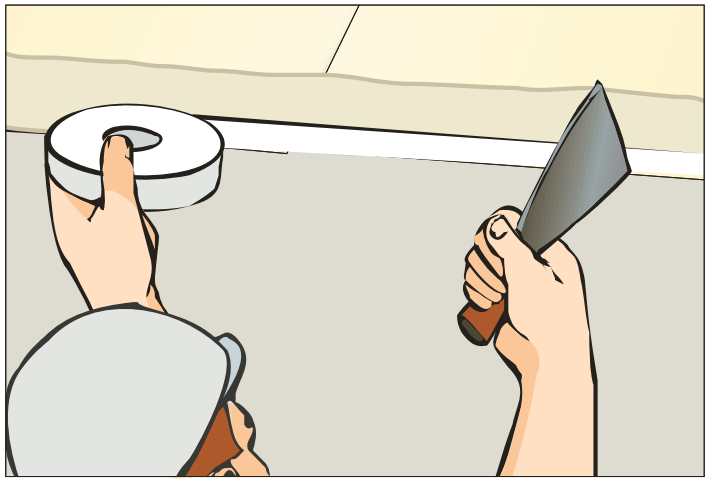

TRATAMIENTO DE JUNTAS: EJECUCIÓN MANUAL

Para un acabado extremadamente liso se podrán lijar cuidadosamente las juntas, una vez secas

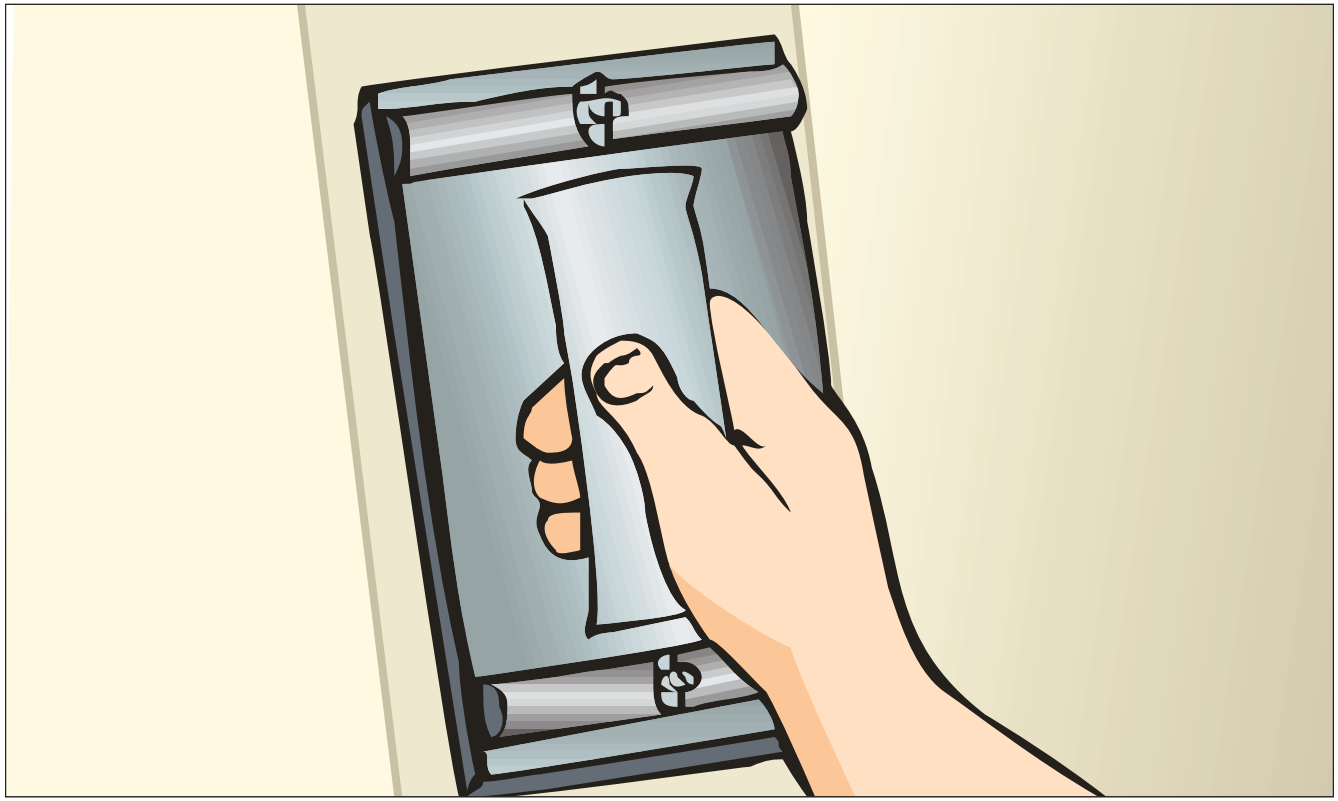

La superficie de las placas, expuestas por algún tiempo a la luz solar, directa o indirecta, puede decolorar la placa dificultando su posterior pintado

TRATAMIENTO DE JUNTAS

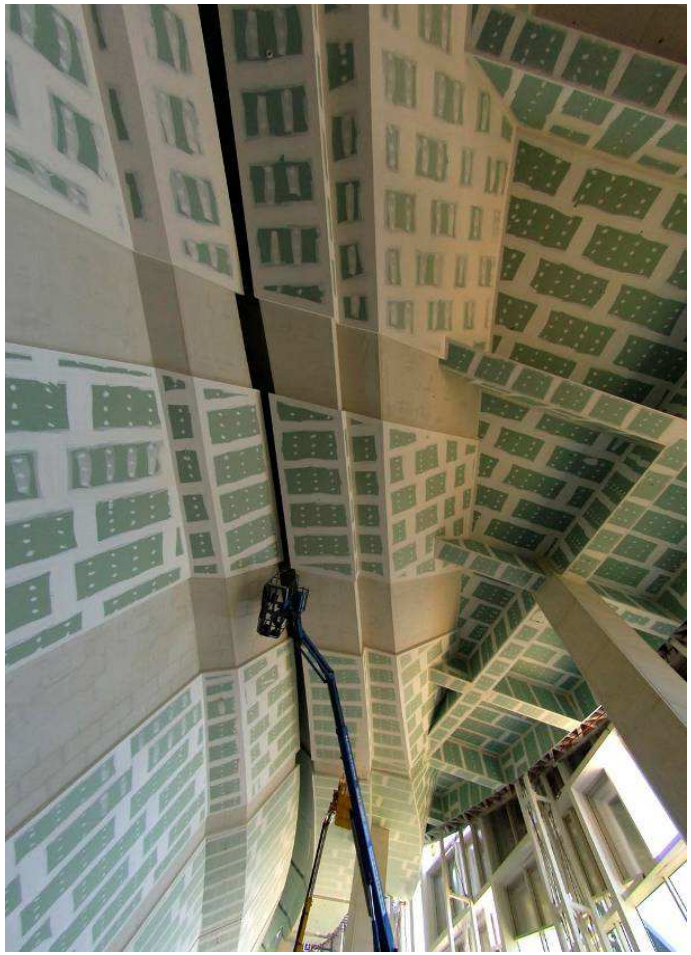

TRATAMIENTO DE JUNTAS: NIVELES DE ACABADO

- ¿Cómo se puede evaluar el nivel de calidad de la ejecución de las juntas entre placas?

TRATAMIENTO DE JUNTAS: NIVELES DE ACABADO

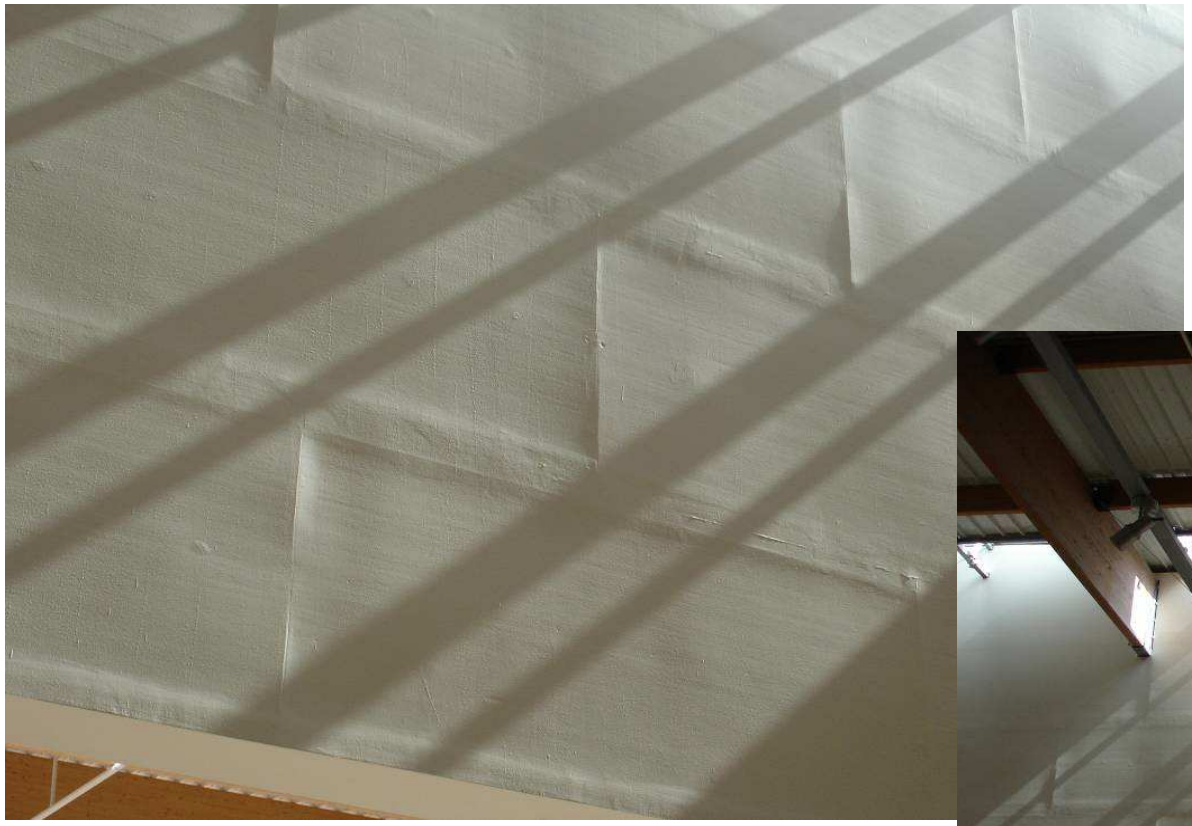

NIVEL DE CALIDAD Q1: BÁSICO

- Superficies sin requisitos decorativos

- Incluye:
  - Asentado sobre pasta de juntas y planchado de la cinta entre las placas de yeso laminado
  - El recubrimiento de las partes visibles de las cabeza de los tornillos de sujeción

- Se eliminará exceso de pasta de juntas
- Se admiten estrías, rebabas y marcas de las herramientas empleadas
- Se tratarán los bordes extremos del paramento con pastas de juntas y cintas guardavivos
- En superficies para ser alicatadas, bastará con el tratamiento con pasta y cinta de juntas
- Se emplea en las primeras capas de sistemas con mas de una placa por cara

NIVEL DE CALIDAD Q2: ESTÁNDAR

- Nivel adecuado para:
  - Recubrimientos con una textura media o tosca, por ejemplo el papel pintado con fibras bastas
  - Recubrimientos con pinturas mates, de relleno o de acabado medio o tosco (por ejemplo, pinturas de pasta gruesa) que se aplican manualmente o con rodillos de lana o sintéticos
  - Recubrimientos de acabado con granulometría superior a 1 mm

- No se podrá excluir la aparición de contrastes, especialmente bajo los efectos de la luz rasante, si elige este nivel de acabado como soporte de:
  - revestimientos de los paramentos con pinturas
  - papeles pintados

NIVEL DE CALIDAD Q3: OPTIMO

- No deberán apreciarse:
  - rebabas
  - raspaduras
  - huellas de las herramientas
- Se podrán apreciar las marcas que aparecen bajo los efectos de la luz rasante, aunque siempre serán menores que las que se aprecian en el Nivel de Calidad Q2

- Acabado idóneo para:
  - Revestimientos de paramentos con pinturas finas
  - Pinturas y revestimientos mates de estructura fina
  - Acabados con tamaño de partículas de máximo 1 mm

NIVEL DE CALIDAD Q4: PREMIUM

- Nivel de acabado idóneo para:
  - Revestimientos de paramentos lisos o brillantes, como por ejemplo papeles pintados vinílicos o metalizados
  - Barnices, pinturas o revestimientos de brillo medio
  - Técnicas de estuco u otras técnicas de enlucidos alisados

- Se reduce el riesgo de marcas y sombras en las juntas de las placas
- No obstante es imposible realizar superficies perfectas, totalmente liso y sin sombras
- Será necesario preparación de la superficie en acabados muy especiales
- Conocer previamente las condiciones de iluminación de la obra una vez acabada. Tenerlas en cuenta desde el inicio

NIVELES DE CALIDAD ACABADO.

Level	Q1 (E)	Q2 (B)	Q3	Q4 (A)
Niveles de acabado	Juntas emplastecidas	Superficie lisa para los requisitos visuales normales	Superficie lisa de más calidad que la requerida para el Q2	Acabado óptimo para altos requerimientos visuales.
Requisitos visuales	No	normales	Por lo general no se apreciarán rebabas, raspaduras, ni huellas de herramientas. Sin embargo aun será posible su detección bajo efectos de la luz rasante.	Acabado de alta calidad reduce el riesgo de marcas y sombras en las juntas, incluso bajo la acción de la luz rasante
Requisitos de aplicación	Asentado de la cinta con pasta de juntas, recubrimiento de las cabezas de los tornillos.	Segunda mano de tratamiento de juntas para lograr una planimetría entre las juntas y las placas. Si fuera necesario se lijarian las juntas.	Sobre el acabado estándar (Q2) se aplicará una tercera mano de pasta de juntas más ancha que la anterio.Si es necesario se lijarán las zonas emplastecidas.	Juntas según acabado (Q2) más una capa de finalización en toda la superfície del paramento superficial de 1 milímetro de grueso. Este acabado puede realizarze tambien sobre (Q1) con productos de finalización adecuados.
Acabados decorativos adecuados	Solo adecuado para usos funcionales como, estabilidad, resistencia de fuego, aislamiento acústico. Suficiente para la primera capa de sistemas laminados de más de una placa.	Recubrimientos de textura media o tosca. Acabados con pinturas de pasta gruesa y recubrimientos con granulometría superior a 1 mm.	Revestimientos de paramentos con pinturas finas. Pinturas mates de estructura fina. Acabados con tamaño de 1mm máximo.	Revestimientos de paramentos lisos brillantes, por ejemplo papeles pintados, vinílicos o metalizados. Barnices pinturas o revestimientos de brillo medio. Técnicas de estuco u otras de enlucidos alisados.

SAINT-GOBAIN
ONE RIVERSIDE
GRACIAS!!!
Placo
SAINT-GOBAIN